11/2016

Réf. : 584783

HOZELOCK-EXEL
891 route des Frênes - ZI Nord Arnas BP 30424
69653 Villefranche Cedex
hozelock-exel@hozelock-exel.com
SAS au capital de 2600000€
SIRET 77965877200024 - APE 2830 Z
RCS Villefranche B
N° TVA intra-communautaire : FR 02 779 658 772

SPECIFIQUE
PULSAR CONFORT
12L & 16L

Tecnoma

PULVERISATEUR A DOS

Pulsar 1200 Confort
Pulsar 1600 Confort

FRANÇAIS
ENGLISH
DEUTSCH
ITALIANO
PORTUGUES
POLSKI
ESPAÑOL
NEDERLANDER
SVENSKA
NORSK
SUOMI
DANSK
ΕΛΛΗΝΙΚΑ
MAGYAR
ČESKY
РОССИЯ
عربي

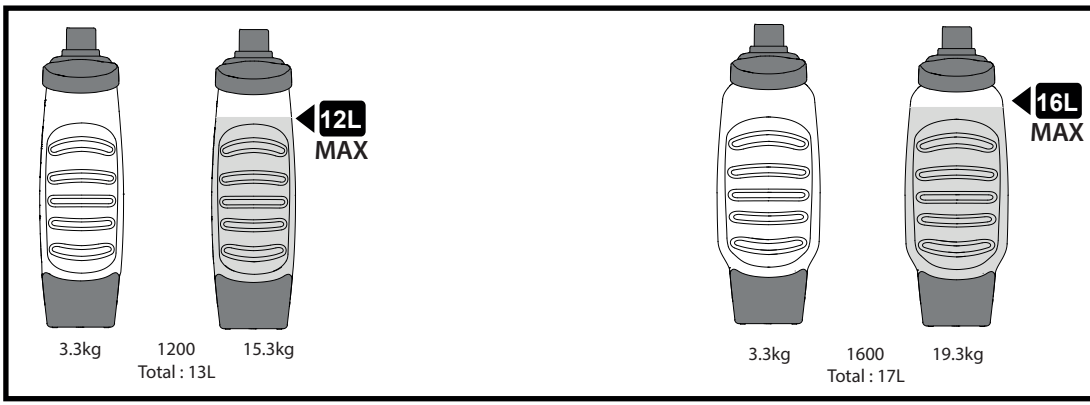
12L
MAX
3.3kg
1200
15.3kg
Total : 13L
16L
MAX
3.3kg
1600
19.3kg
Total : 17L

Contents • Contenu • Inhalt • Inhoud • Contenidos • Inneҥåll • Innhold • Sisältö • Indhold • Indice • Conteúdo
Zawartość • Περιεχόμενα • İçindekiler • Tartalom • Obsah • Содержание • Sisukord • Saturs • Turinys
Cuprins • Зміст • Vsebina • Sisu • Saturs • Turinys • Conținut • Зміст • Vsebina • المحتوى

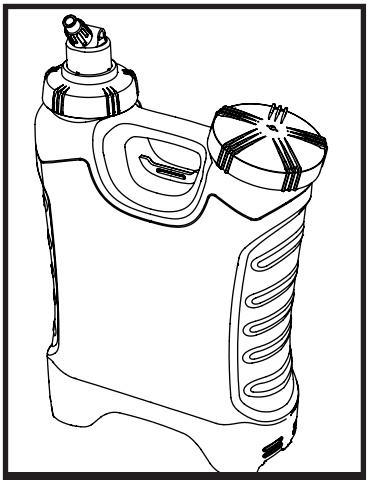

x1

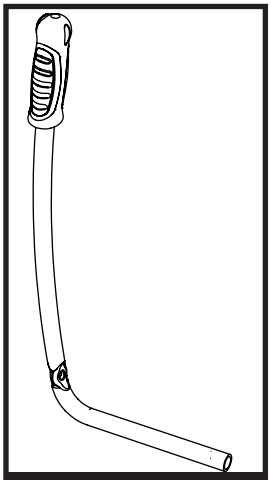

x1

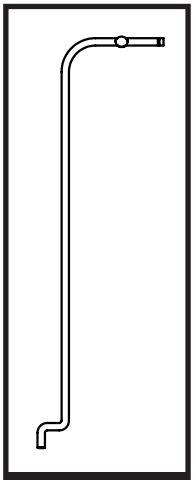

x1

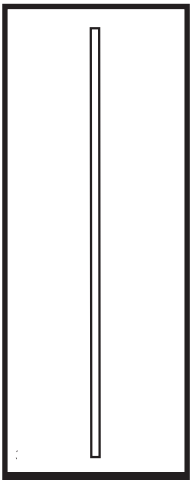

x1

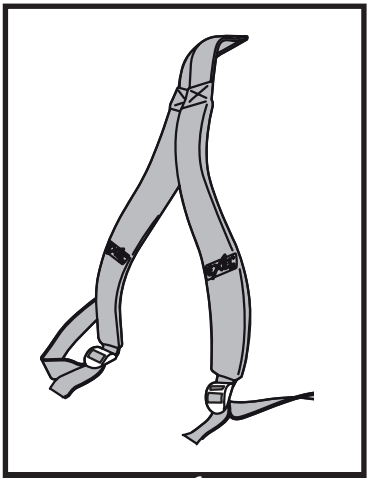

x1

x1

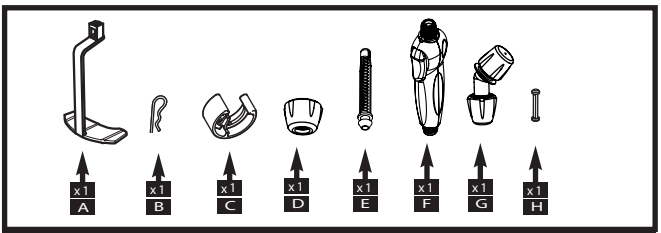

x1

Accessories * • Accessoires * • Zubehör * • Accessori * • Acessórios * • Akcesoria * • Accesorios* • Accessoires * •
Tillbehör * • Ilbehør * • Lisävarusteet * •Tilbehør * • Εξαρτήματα * • Tartozékok * • Příslušenství * • Принадлежности*
• Tarvikud * • Piederumi * • Priedai * • Accesorii * • Додаткове приладдя * • Priključki * • * الملحقات

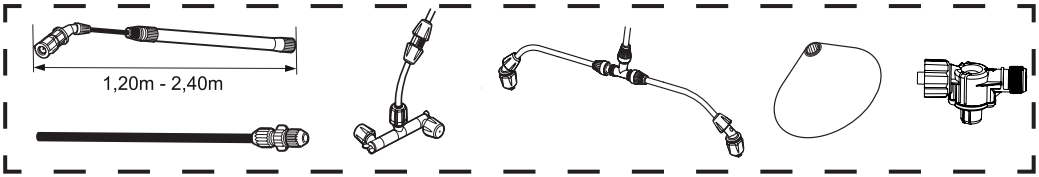

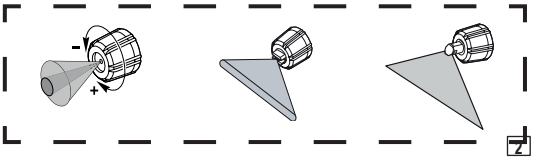

NOTICE GENERALE

Assembly • Assemblage • Montage • Samenstelling • Montaje • Montering • Montering • Kokoaminen • Montering
Montaggio • Montagem • Montaż • Συναρμολόγηση • Montaj • Összeszerelés • Sestava • Сборка • Koostamine • Montāža
Surinkimas • Ansamblu • Монтаж • Sestav • Kokkupanemine • Montāža • Surinkimas • Asamblare • Монтаж • Montaža • التجميع

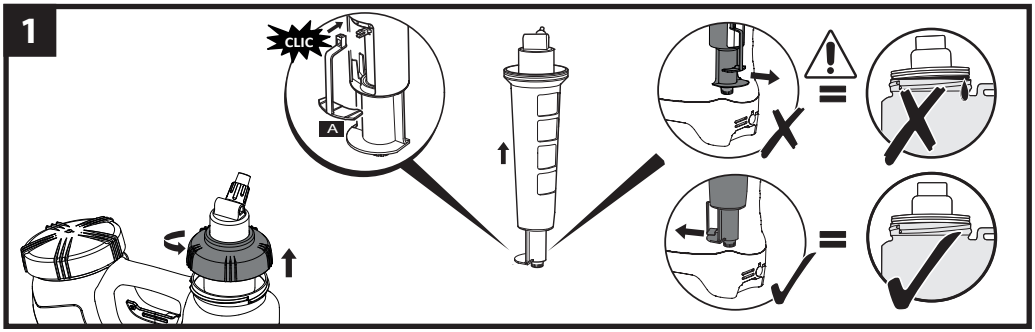

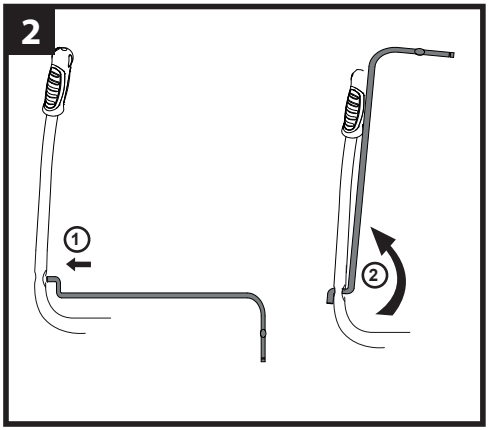

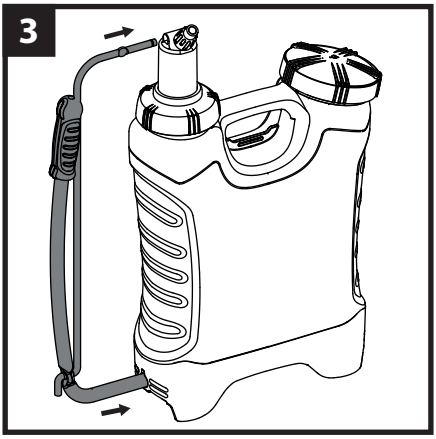

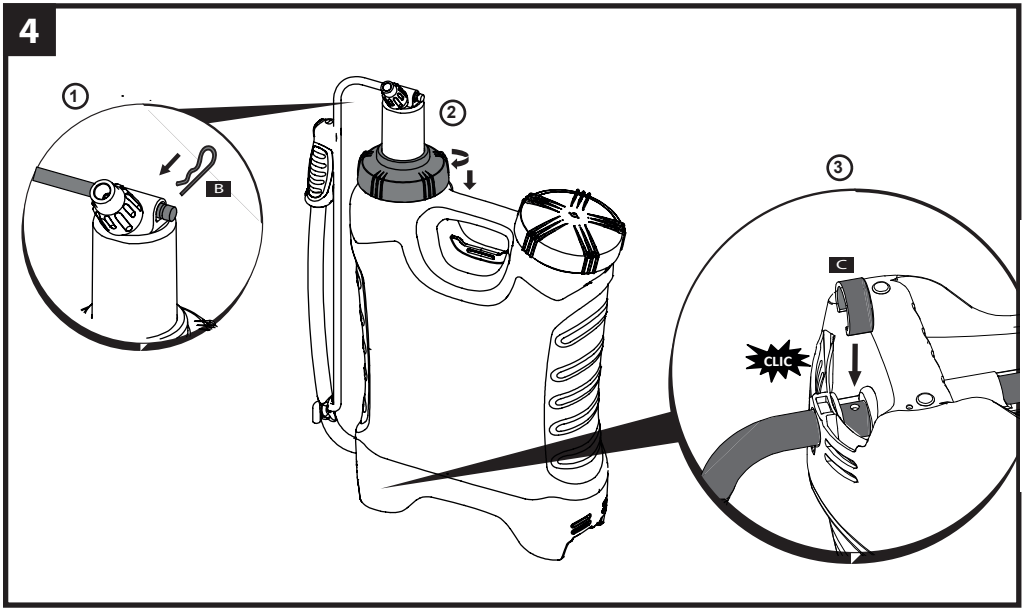

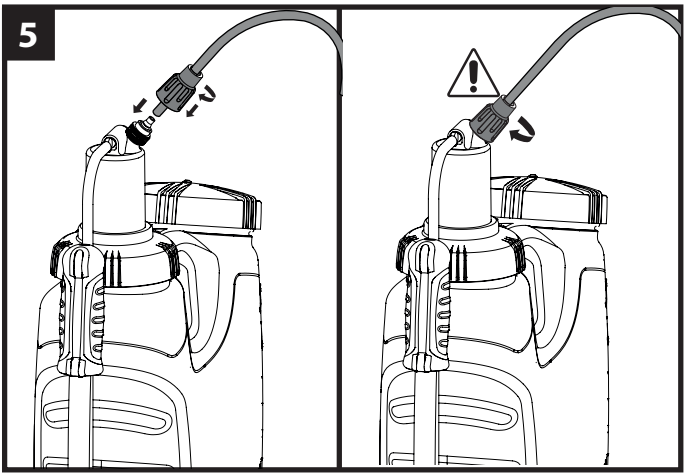
5

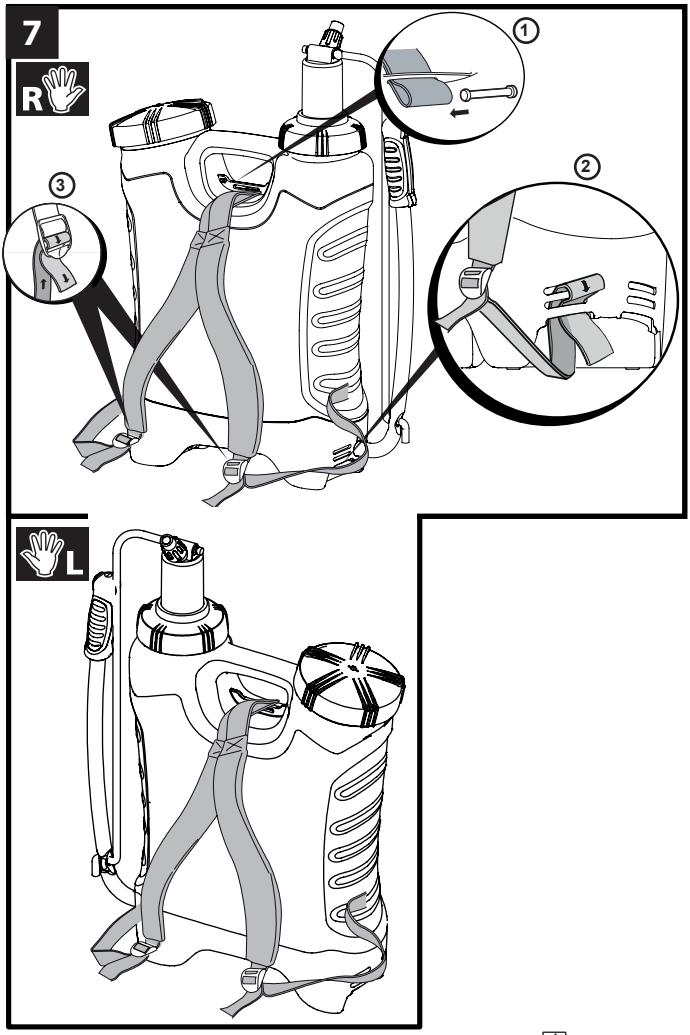
7
R
L
1
2
3

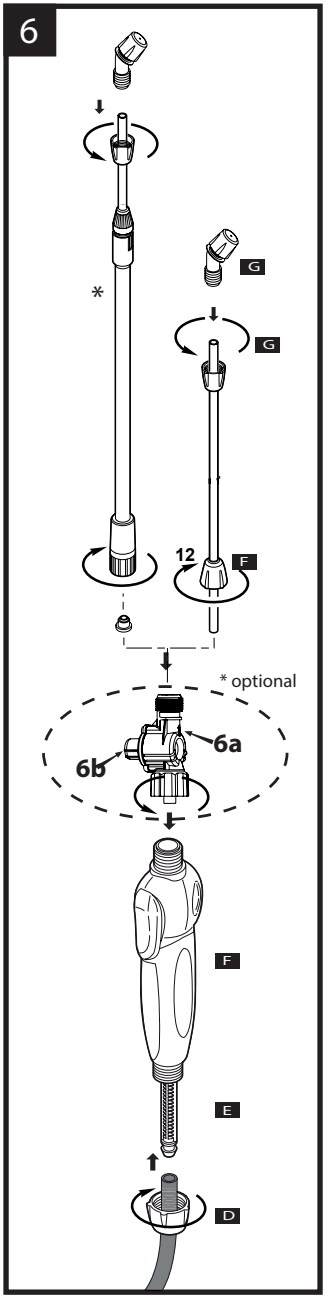
6
G
G
*
12
F
* optional
6a
6b
F
E
D

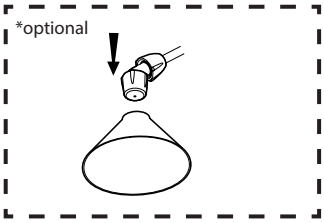
*optional

Operation • Fonctionnement • Bedienung • Gebruik • Funcionamiento • Användning • Bruk • Käyttö • Drift • Uso
Operação • Obsługa • Λειτουργία • Çalıştırma • Használat • Provoz • Эксплуатация • Kasutamine • Darbība • Naudojimas
Operare • Використання • Delovanje • Toimimine • Darbība • Veikimas • Funcţionare • Використання • Delovanje • التشغيل

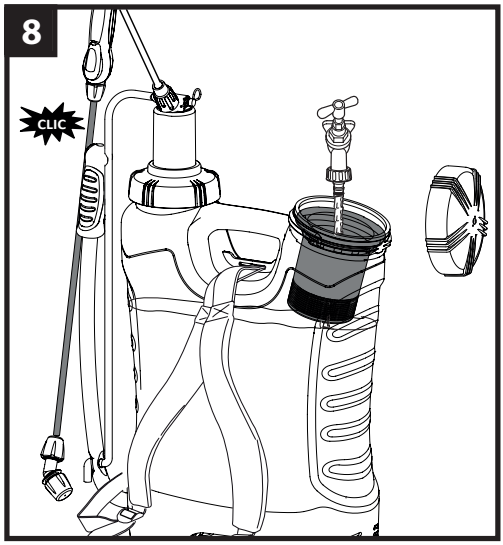

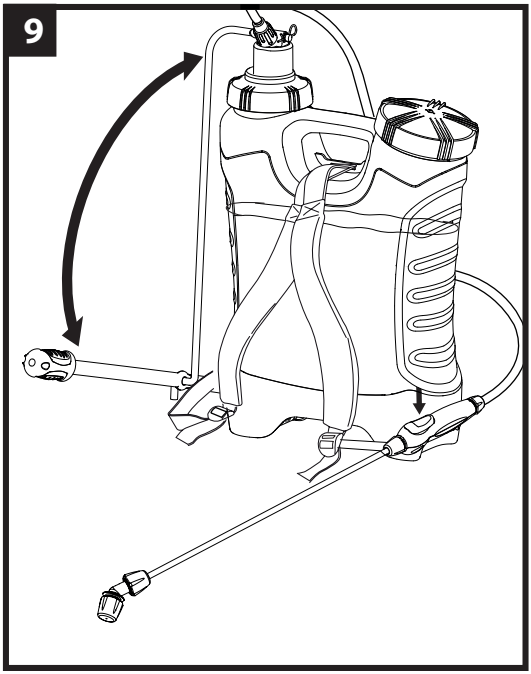

Maintenance • Entretien • Wartung • Onderhoud • Mantenimiento • Underhåll • Vedlikehold • Huolto
Vedligehold • Manutenzione • Manutenção • Konserwacja • Συντήρηση • Bakım • Karbantartás • Zdr ba
Техническое обслуживание • Hooldamine • Tehniskā apkope • Priežiūra • Întreţinere • Обслуговування
Vzdrževanje • Hooldamine • Uzturēšana • Priežiūra • Întreţinere • Обслуговування • Vzdrževanje • الصيانة

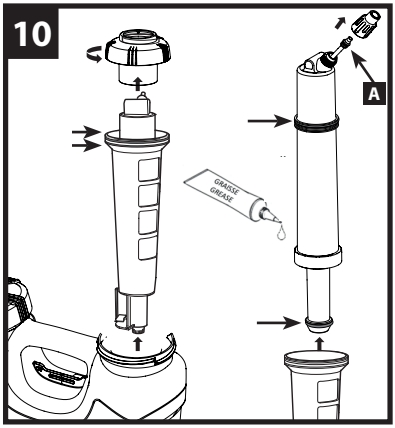

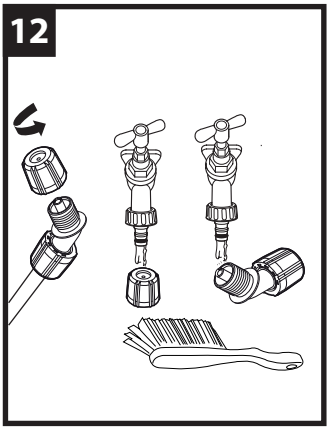

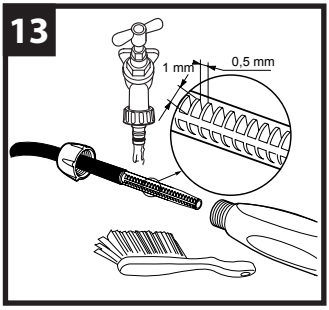

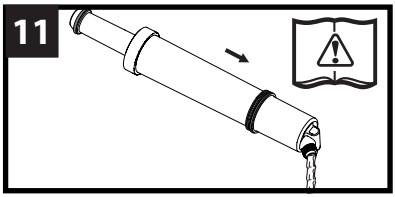

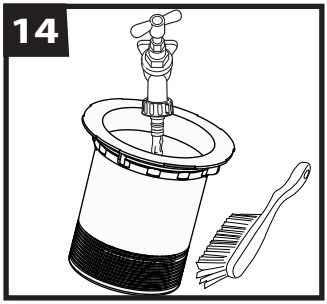

FRANCAIS

NOTICE D'UTILISATION

A lire impérativement avant la mise en service

Un pulvérisateur est un appareil sous pression qui peut présenter des risques d'explosion, avec projection de liquide, si les consignes inscrites dans cette notice ne sont pas respectées. En cas de doute, consulter le constructeur.

La notice originale a été rédigée et approuvée en français. Toutes les autres langues sont des traductions de l'originale. En cas de conflit, d'imprécisions ou d'écarts entre le français et les autres langues, la version française prévaut.

Pression maximale de service du pulvérisateur : 5bars

FONCTIONNEMENT

IMPORTANT: Avant toute mise en service de votre pulvérisateur, reportez-vous à la notice générale d'utilisation pour connaitre les règles de sécurité et d'utilisation de votre produit.

Selon modèles: Le régulateur assure une pression constante de pulvérisation. Ainsi : La pulvérisation s'effectue à la pression indiquée sur le régulateur (**Fig. 6.b**), même si le pulvérisateur est à une pression supérieure à celle-ci. La pulvérisation s'arrête dès lors que la pression du pulvérisateur est inférieure à celle indiquée sur le régulateur (**Fig. 6.a**). Pomper à nouveau pour mettre l'appareil en pression.

ENTRETIEN

Périodiquement, graisser tous les joints (**Fig.10**)

Selon modèles: Pour chaque opération de rinçage du pulvérisateur réalisé avec le régulateur monté (se reporter à la notice générale d'utilisation fournie avec votre pulvérisateur), pompez jusqu'à pulvériser de l'air, de manière à vider complétement le régulateur. Démontez le régulateur, remontez la lance sur la poignée, et actionnez la gâchette de manière à dépressuriser entièrement le pulvérisateur.

Attention, si vous souhaitez démonter le régulateur alors qu'il reste du produit dans le pulvérisateur, portez des gants et ne pas actionner la gâchette de la poignée. A la fin du traitement, remontez le régulateur afin de procéder à l'opération de rinçage comme indiqué ci-dessus.

DEFAUTS / SOLUTIONS

⚠ Se reporter à la notice générale d'utilisation fournie avec votre pulvérisateur.

Anomalies de fonctionnement	Après avoir dépressurisé l'appareil, vérifier :
Aprés quelques temps, le levier devient impossible à actionner.	S'assurer que le tuyau est bien monté sur la tubulure (Fig.5) S'assurer que le joint de la tubulure est graissé et n'est pas endommagé (Fig. 10.A) Démonter la tubulure de la pompe (Fig. 10), la vider de son eau (Fig.11) et remonter la tubulure (Fig.10)

DECLARATION DE CONFORMITE CE

Je soussigné Joanna BARTOLI – Responsable Qualité - certifie par la présente que le produit

Type : Pulvérisateur à pression entretenue

Marque : TECNOMA

Modèle : PULSAR 1200 CONFORT, PULSAR 1600 CONFORT

Réf : 12975, 12976

A été développé, conçu et fabriqué conformément à l'ensemble des dispositions pertinentes de la Directive « Sécurité des Machines » 2009/127/CE

A villefranche, le 18/11/2016

GARANTIE

Ce produit est garantie 3ans. Voir notice générale.

ENGLISH

USER MANUAL

The instructions must be read before use

A sprayer is a pressurised device that could explode with liquid projections if the instructions provided herein are not followed. If you have any doubts concerning its use, contact the manufacturer.

The original manual was written and approved in French. All other languages are translations of the original. In the event of a conflict, imprecisions or discrepancies between the French and other languages, the French version shall prevail.

Maximum sprayer service pressure: 5 bars

OPERATION

IMPORTANT: Before you start using your sprayer, refer to the general user manual for your product's general instructions for safety and use.

Depending on the model: The regulator provides a constant spraying pressure. Therefore:

Spraying takes place at the pressure indicated on the regulator (**Fig. 6.b**), even if the sprayer is set to a higher pressure than this.

Spraying stops when the sprayer pressure falls below the pressure indicated on the regulator **(Fig. 6.a)**. Pump again to pressurise the apparatus.

MAINTENANCE

Regularly lubricate all gaskets (**Fig.10**)

Depending on the model: For each sprayer rinsing operation performed with the regulator installed (refer to the general user manual supplied with your sprayer), pump until air is sprayed to completely empty the regulator. Remove the regulator, install the lance on the handle and activate the trigger to fully depressurise the sprayer.

Caution, if you want to remove the regulator while there is still product in the sprayer, wear gloves and do not activate the trigger on the handle. When treatment is complete, re-install the regulator and carry out the rinsing operation as indicated above.

FAULTS / SOLUTIONS

⚠ Refer to the general user manual provided with your sprayer.

Operating errors	After depressurising the apparatus, check:
After some time, the lever becomes impossible to actuate.	Check that the hose is properly assembled on the tubing (Fig.5) Check that the tubing gasket is lubricated and shows no sign of damage (Fig. 10.A) Remove the tubing from the pump (Fig. 10), empty it of water (Fig.11) and reassemble the tubing (Fig.5)

EC DECLARATION OF CONFORMITY

I, the undersigned, Joanna BARTOLI – Quality Manager - hereby certify that the product

Type: Continuous pressure sprayer

Brand: TECNOMA

Model: PULSAR 1200 CONFORT, PULSAR 1600 CONFORT

Ref.: 12975, 12976

Was developed, designed and manufactured in accordance with all relevant provisions of the Machinery Directive 2009/127/CE

Signed in Villefranche, 18/11/2016

WARRANTY

This product benefits from a 3-year warranty period. See general user manual. For Australia, see specific mention below :

Specific terms for Australia :

General Terms and Conditions

Hozelock provides a manufacturer's warranty to the initial purchaser for each new product produced by Hozelock that is sold by an authorised Hozelock supplier in Australia. This warranty provides said initial purchaser with a guarantee against faulty workmanship during manufacture and/or defective components for the warranty period effective from the date of purchase. The benefits granted through this manufacturer's warranty are in addition to other rights and remedies to which the consumer is entitled by law in relation to the goods to which this warranty relates.

Making a Claim

If any product supplied by Hozelock is found to be defective due to faulty workmanship and/or defective components within the warranty period, Hozelock shall repair or replace the product to the customer providing that the following conditions are met:

• proof of purchase is provided to Hozelock or its authorised supplier of the relevant goods

• the fault is not caused by misuse, neglect, adjustments and or modifications made by the consumer

• the consumer returns the defective product to the premises of the authorised supplier of that relevant Hozelock product

• the malfunction did not occur as a result of normal wear and tear

The product will be repaired or replaced at Hozelock's expense however any costs incurred to obtain warranty consideration or service shall be assumed by the consumer, including shipping and handling, travel expenses, lost time, or pick up and delivery.

Additional Statutory Warranties

Our goods come with guarantees that cannot be excluded under the Australia Consumer Law. You are entitled to a replacement or refund for a major failure and to compensation for any other reasonably foreseeable loss or damage. You are also entitled to have the goods repaired or replaced if the goods fail to be of acceptable quality and the failure does not amount to a major failure.

This warranty is provided by Hozelock Australia Pty Ltd (ABN 83 154 891 648).Watering/Spraying: 39 – 41 Fennell Street, Port Melbourne, Vic 3207. Tel: 038645 2401. Email: australiamail@hozelock.com

DEUTSCH

BEDIENUNGSANLEITUNG

Diese Anleitung vor Inbetriebnahme bitte unbedingt lesen

Ein Sprühgerät ist ein Gerät, das unter Druck steht. Im Falle der Nichtbeachtung der in dieser Anleitung enthaltenen Vorschriften besteht die Gefahr einer Explosion, bei der Flüssigkeit herausgeschleudert werden kann. Im Zweifelsfall mit dem Hersteller Rücksprache nehmen.

Die Original-Anleitung wurde in französischer Sprache verfasst und genehmigt. Sämtliche andere Sprachen sind Übersetzungen des Originals. Bei Konflikten, Ungenauigkeiten oder Abweichungen zwischen dem französischen Original und den anderen Sprachen ist die französische Anleitung maßgebend.

Maximaler Betriebsdruck des Sprühgeräts: 5 bar

BETRIEB

WICHTIG: Vor der Inbetriebnahme Ihres Sprühgeräts lesen Sie bitte die allgemeine Bedienungsanleitung, um sich mit den Sicherheits- und Bedienungsvorschriften Ihres Gerätes vertraut zu machen.

Je nach Modell: Der Regler gewährleistet einen konstanten Sprühdruck. Somit:

Der Sprühvorgang erfolgt mit dem auf dem Regler angegebenen Druck (**Abb. 6.b**), selbst wenn das Sprühgerät einen höheren Druck als diesen ermöglicht.

Der Sprühvorgang wird gestoppt, sobald der Sprühdruck unterhalb des auf dem Regler angezeigten liegt (**Abb. 6.a**). Erneut pumpen, um das Gerät unter Druck zu setzen.

PFLEGE

Sämtliche Dichtungen regelmäßig schmieren (**Abb. 10**)

Je nach Modell: Pumpen Sie bei jedem Spülen des Sprühgeräts mit befestigtem Regler (siehe allgemeine Bedienungsanleitung, die Ihrem Sprühgerät beiliegt) so lange, bis Sie Luft sprühen, um den Regler vollständig zu entleeren. Montieren Sie den Regler ab, befestigen Sie das Spritzrohr am Griff und betätigen Sie den Abzug, bis der Druck vollständig aus dem Sprühgerät entwichen ist.

Achtung, wenn Sie den Regler abmontieren wollen, solange sich noch von dem Produkt im Sprühgerät befindet, tragen Sie Schutzhandschuhe und betätigen Sie nicht den Abzug am Griff. Montieren Sie den Regler nach der Behandlung wieder an, um mit dem Spülvorgang wie oben beschrieben zu beginnen. -

FEHLER / LÖSUNGEN

⚠ Siehe allgemeine Bedienungsanleitung, die Ihrem Sprühgerät beiliegt.

Betriebsstörungen	Nach dem Druckablassen aus dem Gerät Folgendes überprüfen:
Nach einiger Zeit kann der Hebel nicht mehr betätigt werden.	Sicherstellen, dass der Schlauch ordnungsgemäß am Stutzen montiert ist (Abb. 5) Sicherstellen, dass die Stutzendichtung geschmiert und nicht beschädigt ist (Abb. 10.A) Den Stutzen von der Pumpe entfernen (Abb. 10), das Wasser aus der Pumpe auslaufen lassen (Abb. 11) und den Stutzen wieder einsetzen (Abb. 5)

EG-KONFORMITÄTSERKLÄRUNG

Hiermit bescheinige ich, Joanna BARTOLI – Leiterin der Abteilung Qualitätssicherung - anhand vorliegender Erklärung, dass das Gerät

vom Typ: Sprühgerät mit handbetätigter Spritze

Marke: TECNOMA

Modell: PULSAR 1200 CONFORT, PULSAR 1600 CONFORT

Ref.: 12975, 12976

entsprechend sämtlicher einschlägiger Bestimmungen der EG-Maschinenrichtlinie 2009/127/CE geplant, entwickelt und gefertigt wurde

Ausgestellt in Villefranche

am 18.11.2016

GARANTIEN

Dieses Produkt hat eine Garantie von 3 Jahren. Siehe allgemeine Anleitung.

ITALIANO

AVVERTENZE PER L'USO

Da leggere tassativamente prima della messa in servizio

Un polverizzatore è un apparecchio sotto pressione, che può presentare dei rischi d'esplosione, spruzzando intorno del liquido, se le raccomandazioni contenute in queste istruzioni non sono rispettate. In caso di dubbi, consultare il costruttore.

Le avvertenze originali sono state redatte e approvate in francese. Tutte e altre lingue sono una traduzione dell'originale. In caso di conflitto, di imprecisioni o di differenze tra il francese e le altre lingue, fa fede la versione francese.

Pressione massima di servizio del polverizzatore: 5 bar

FUNZIONAMENTO

IMPORTANTE: Prima della messa in servizio del polverizzatore, consultare le avvertenze per l'uso per conoscere le norme di sicurezza e di utilizzo del prodotto.

A seconda del modello: Il regolatore garantisce una pressione di polverizzazione costante. Pertanto:

La polverizzazione avviene alla pressione indicata sul regolatore (**Fig. 6.b**), anche se il polverizzatore è a una pressione superiore a quest'ultima.

La polverizzazione si interrompe quando la pressione del polverizzatore è inferiore a quella indicata sul regolatore (**Fig. 6.a**). Pompare nuovamente per mettere in pressione l'apparecchio.

MANUTENZIONE

Lubrificare periodicamente tutti i giunti (**Fig. 10**)

A seconda del modello: Per risciacquare il polverizzatore con il regolatore montato (consultare le Avvertenze generali per l'uso fornite con il polverizzatore), pompare fino alla comparsa di aria, in modo da svuotare completamente il regolatore. Smontare il regolatore, rimontare la lancia sull'impugnatura e azionare il grilletto per depressurizzare completamente il polverizzatore.

Attenzione, se si vuole smontare il regolatore quando ancora c'è del prodotto nel polverizzatore, indossare i guanti e non azionare il grilletto dell'impugnatura. Alla fine del trattamento, rimontare il regolatore per effettuare il risciacquo come indicato qui sotto.

PROBLEMI / SOLUZIONI

⚠ Consultare le avvertenze generali per l'uso fornite con il polverizzatore.

Anomalie di funzionamento	Dopo aver depressurizzato l'apparecchio, verificare:
Poco dopo, diventa impossibile azionare la leva.	Assicurarsi che il tubo sia correttamente montato sul collettore (Fig. 5) Assicurarsi che il giunto del collettore sia correttamente lubrificato e che non sia danneggiato (Fig. 10. A) Smontare il collettore dalla pompa (Fig. 10), svuotare l'acqua (Fig. 11) e rimontarlo (Fig. 5)

DICHIARAZIONE DI CONFORMITÀ CE

Io sottoscritta Joanna BARTOLI – Responsabile Qualità - con la presente certifico che il prodotto

Tipo: Polverizzatore a pressione mantenuta

Marca: TECNOMA

Modello: PULSAR 1200 CONFORT, PULSAR 1600 CONFORT

Rif.: 12975, 12976

È stato sviluppato, progettato e fabbricato in conformità con tutte le disposizioni pertinenti della Direttiva "Sicurezza delle macchine" 2009/127/CE

Fatto a Villefranche

Il 18/11/2016

GARANZIA

Questo prodotto è garantito per 3 anni. Consultare le avvertenze generali per l'uso.

PORTUGUÊS

MANUAL DE UTILIZAÇÃO

A ler imperativamente antes da colocação em serviço

Um pulverizador é um aparelho sob pressão que pode apresentar riscos de explosão, com projeção de líquido, se as instruções inscritas neste manual não forem respeitadas. Em caso de dúvida, consultar o fabricante.

O manual original foi redigido e aprovado em francês. Todos os outros idiomas são traduções do original. Em caso de conflito, imprecisões ou diferenças entre o francês e os outros idiomas, prevalecerá a versão em francês.

Pressão máxima de serviço do pulverizador: 5 bars

FUNCIONAMENTO

IMPORTANTE: Antes de qualquer colocação em serviço do seu pulverizador, referir-se ao manual geral de utilização para conhecer as regras de segurança e de utilização do seu produto.

Segundo os modelos: O regulador assegura uma pressão constante de pulverização. Assim:

A pulverização é efetuada à pressão indicada no regulador (**Fig. 6.b**), mesmo que o pulverizador esteja a uma pressão superior a esta.

A pulverização para assim que a pressão se tornar inferior à indicada no regulador (**Fig. 6.a**). Bombear novamente para colocar o aparelho sob pressão.

CONSERVAÇÃO

Periodicamente, lubrificar todas as juntas (**Fig.10**)

Segundo os modelos: Para cada operação de lavagem do pulverizador efetuada com o regulador montado (referir-se ao manual geral de utilização fornecido com o seu pulverizador), bombear até pulverizar ar para esvaziar completamente o regulador. Desmontar o regulador, montar novamente a lança no punho e acionar o gatilho de maneira a despressurizar totalmente o pulverizador.

Atenção, se quiser desmontar o regulador quando ainda resta produto no pulverizador, use luvas e não acione o gatilho do punho. No fim do tratamento, montar novamente o regulador para proceder à operação de lavagem como acima indicado.

DEFEITOS / SOLUÇÕES

⚠ Referir-se ao manual geral de utilização fornecido com o seu pulverizador.

Anomalias de funcionamento	Depois de ter despressurizado o aparelho, verificar:
Após algum tempo, torna-se impossível acionar a alavanca.	Certificar-se de que o tubo está corretamente montado na tubagem (Fig.5) Certificar-se de que a junta da tubagem está lubrificada e não está deteriorada (Fig. 10.A) Desmontar a tubagem da bomba (Fig. 10), esvaziá-la da sua água (Fig.11) e montar novamente a tubagem (Fig.5)

DECLARAÇÃO DE CONFORMIDADE CE

Eu, abaixo-assinada, Joanna BARTOLI, Responsável pela Qualidade, certifico pelo presente que o produto

Tipo: Pulverizador de pressão conservada

Marca: TECNOMA

Modelo: PULSAR 1200 CONFORT, PULSAR 1600 CONFORT

Ref: 12975, 12976

Foi desenvolvido, criado e fabricado em conformidade com o conjunto das disposições pertinentes da Diretiva "Segurança das Máquinas" 2009/127/CE

Feito em Villefranche,

18/11/2016

GARANTIAS

Este produto é garantido por 3 anos. Ver manual geral.

POLSKI

INSTRUKCJA OBSŁUGI

Obowiązkowo przeczytać przed uruchomieniem

Opryskiwacz jest urządzeniem ciśnieniowym, który, w przypadku nieprzestrzegania zaleceń podanych w niniejszej instrukcji, może powodować ryzyko wybuchu z rozpyleniem płynu. W razie wątpliwości zapytać producenta.

Oryginalna instrukcja obsługi została sporządzona i zatwierdzona w języku francuskim. Wszystkie pozostałe wersje językowe stanowią tłumaczenie z oryginału. W razie sprzeczności, niedokładności, lub rozbieżności pomiędzy tekstem francuskim a innymi językami, priorytetowa jest wersja francuska.

Maksymalne ciśnienie robocze opryskiwacza: 5 bar

SPOSÓB DZIAŁANIA

WAŻNE: Przed każdym użyciem opryskiwacza należy zapoznać się z ogólną instrukcją obsługi, w której podano ogólne zasady bezpieczeństwa podczas używania urządzenia.

W zależności od modelu: Regulator zapewnia stałe ciśnienie rozpylania. To znaczy:

Rozpylanie odbywa się pod ciśnieniem podanym na regulatorze (**Rys. 6.b**), nawet jeżeli ciśnienie wewnątrz opryskiwacza jest wyższe.

Rozpylanie zatrzymuje się, kiedy ciśnienie wewnątrz opryskiwacza jest niższe niż ciśnienie podane na regulatorze (**Rys. 6.a**). Aby zwiększyć ciśnienie w urządzeniu, należy wykonać pompowanie.

KONSERWACJA

W regularnych odstępach czasu smarować wszystkie uszczelki (**Rys.10**)

W zależności od modelu: Podczas każdego płukania opryskiwacza z zamontowanym regulatorem (patrz ogólna instrukcja obsługi dostarczona z opryskiwaczem) pompować do momentu rozpylania powietrza tak, aby całkowicie opróżnić regulator. Zdemontować regulator, zamontować lancę na uchwycie i nacisnąć spust, aby całkowicie uwolnić ciśnienie z opryskiwacza.

Uwaga, jeżeli regulator ma zostać zdemontowany, a w opryskiwaczu jest jeszcze resztka produktu, należy zakładać rękawice i nie naciskać spustu na uchwycie. Po zakończeniu opryskiwania, aby wykonać płukanie opisane powyżej, zamontować regulator.

USTERKI/ROZWIĄZANIA

⚠ Patrz ogólna instrukcja obsługi dostarczona w zestawie z opryskiwaczem

Nieprawidłowości podczas działania	Po uwolnieniu ciśnienia z urządzenia sprawdzić:
Po pewnym czasie użycie dźwigni będzie niemożliwe.	Upewnić się, że przewód rurowy jest prawidłowo zamocowany do złączki (Rys.5) Upewnić się, że uszczelka złączki jest nasmarowana i nie jest w żaden sposób uszkodzona (Rys. 10.A) Odłączyć złączkę od pompy (Rys. 10), opróżnić ją z wody (Rys.11) i ponownie zamontować złączkę (Rys.5)

DEKLARACJA ZGODNOŚCI WE

Ja, niżej podpisany Joanna BARTOLI, kierownik działu jakości, oświadczam niniejszym, że urządzenie

Typ: Opryskiwacz z ciśnieniem utrzymywanym

Marka: TECNOMA

Model: PULSAR 1200 CONFORT, PULSAR 1600 CONFORT

Ozn.: 12975, 12976

zostało zaprojektowane, opracowane i wyprodukowane zgodnie ze wszystkimi głównymi przepisami dyrektywy 2009/127/CE dotyczącej bezpieczeństwa maszyn

Sporządzono w Villefranche,
dnia 18.11.2016 r

GWARANCJE

Produkt jest objęty 3-letnią gwarancją. Patrz ogólna instrukcja obsługi.

ESPAÑOL

MANUAL DE INSTRUCCIONES

Leer imperativamente antes de la primera utilización

El pulverizador es un aparato bajo presión susceptible, si no se cumplen las consignas recogidas en la presente guía, de ocasionar explosiones con proyecciones de líquido. Si tiene alguna duda, consulte con el constructor.

El manual original se ha redactado y aprobado en francés. Las versiones en todos los demás idiomas son traducciones del original. En caso de conflictos, imprecisiones o discrepancias entre el francés y los otros idiomas, prevalecerá la versión francesa.

Presión máxima de funcionamiento del pulverizador: 5 bares

FUNCIONAMIENTO

IMPORTANTE: antes de utilizar el pulverizador por primera vez, lea el manual de instrucciones para conocer las normas de seguridad y de uso del producto.

Según los modelos: el regulador asegura una presión de pulverización continua. De este modo:

La pulverización se efectúa con la presión indicada en el regulador (**Fig. 6.b**), aunque la presión del regulador sea superior.

La pulverización se para en cuanto la presión del pulverizador es menor que la indicada en el regulador (**Fig. 6.a**). Bombee de nuevo poner el aparato a presión.

MANTENIMIENTO

Engrase periódicamente todas las juntas (**Fig. 10**)

Según los modelos: aclare el pulverizador con el regulador montado (ver manual de instrucciones suministrado con el pulverizador), bombee hasta pulverizar aire y vaciar por completo el regulador. Desmonte el regulador, vuelva a montar la lanza en la empuñadura y accione el disparador para quitar toda la presión del pulverizador.

Atención: si quiere quitar el regulador con producto en el pulverizador, utilice guantes y no apriete el disparador de la empuñadura. Cuando finalice el tratamiento, vuelva a montar el regulador para poder aclarar el aparato como se indica más arriba.

FALLOS / SOLUCIONES

⚠ Consulte el manual general de instrucciones suministrado con el pulverizador.

Casos de funcionamiento anómalo	Tras despresurizar el aparato, revise:
Al cabo de unos instantes, la palanca se bloquea.	Verifique que el tubo está bien instalado sobre la tubería (Fig. 5) Compruebe que la junta de la tubería está engrasada y en perfecto estado (Fig. 10.A) Desmonte la tubería de la bomba (Fig. 10), vaciarla de agua (Fig. 11) y volver a montar la tubería (Fig. 5)

DECLARACIÓN CE DE CONFORMIDAD

El abajo firmante, Joanna BARTOLI, responsable de calidad, certifica mediante el presente documento que el producto

Tipo: pulverizador de presión mantenida

Marca:TECNOMA

Modelo: PULSAR 1200 CONFORT, PULSAR 1600 CONFORT

Ref.: 12975, 12976

Ha sido desarrollado, concebido y fabricado conforme a la totalidad de las disposiciones relevantes de la Directiva 2009/127/CE sobre seguridad de las máquinas.

Hecho en Villefranche,
el 18/11/2016

GARANTÍA

Este producto tiene una garantía de 3 años. Ver manual de instrucciones.

NEDERLANDER

BEDIENINGSINSTRUCTIES

Te lezen vóór de inbedrijfstelling

Een drukspuit is een apparaat onder druk dat explosiegevaar kan meebrengen evenals vloeistofspatten als de in deze handleiding opgenomen instructies niet worden opgevolgd. In geval van twijfel, contact op nemen met de fabrikant.
De oorspronkelijke handleiding is opgesteld en goedgekeurd in het Frans. Alle andere talen zijn vertalingen van het originele document. In het geval van een conflict, onjuistheden of tegenstrijdigheden tussen de Franse en andere talen, is het de Franse versie die prevaleert.

Maximale spuitdruk van de drukspuit: 5 bar

WERKING

BELANGRIJK: Raadpleeg vóór de inbedrijfstelling van uw spuit, de algemene gebruikershandleiding om de veiligheidsregels en het gebruik te kennen en van uw product.
Volgens modellen: De regelaar zorgt voor een constante spuitdruk. Dus: Het verstuiven wordt uitgevoerd bij de druk van de drukregelaar (**Fig. 6.b**), zelfs als de drukspuit een hogere druk heeft.
Het verstuiven stopt zodra de spuitdruk lager is dan deze aangegeven op de regelaar (**Fig. 6.a**). Pomp bij om de druk in het apparaat op peil te brengen.

ONDERHOUD

Smeer regelmatig alle afdichtingen in (**Fig.10**)
Volgens modellen: Voer elke spoeloperatie uit van de drukspuit met de gemonteerde drukregelaar (zie de meegeleverde algemene gebruiksaanwijzing van uw spuit), pomp tot de regelaar volledig leeg is. Demonteer de regelaar, monteer de lans op de handgreep, en activeer de trekker om de druk volledig af te laten van de drukspuit.
Pas op, als u de regelaar wilt demonteren terwijl er product achterblijft in de drukspuit, draag dan handschoenen en activeer de trekker niet. Monteer de regelaar bij het einde van de behandeling om de spoeling uit te voeren zoals hierboven is beschreven.

STORINGEN / OPLOSSINGEN

⚠ Raadpleeg de algemene gebruikshandleiding die bij uw drukspuit is meegeleverd.

Storingen in de werking	Controleer na het aflaten van de druk van het apparaat:
Na verloop van tijd blokkeert de hendel.	Zorg ervoor dat de slang goed is gemonteerd op de leiding (Fig.5) Zorg ervoor dat de afdichting is ingevet en niet beschadigd is (Fig. 10.A) Demonteer de leiding van de pomp (Fig. 10), laat het water af (Fig. 11) en hermonteer de leiding (Fig. 5)

EG-VERKLARING VAN OVEREENSTEMMING

Hierbij verklaart Joanna BARTOLI – Quality Manager - dat het product
Type: Drukspuit met perslucht
Merk: TECNOMA
Model: PULSAR 1200 CONFORT, PULSAR 1600 CONFORT
Ref: 12975, 12976
Is ontwikkeld, ontworpen en vervaardigd in overeenstemming met alle relevante bepalingen van de richtliin "machineveiligheid" 2009/127/CE
Gedaan te Villefranche
op 18/11/2016

GARANTIES

Dit product heeft een garantie van 3 jaar. Zie de algemene handleiding.

SVENSKA

BRUKSANVISNING

Läs noga före användning

En tryckspruta är en trycksatt apparat som kan medföra explosionsrisk, med utsprutande vätska, om föreskrifterna i denna bruksanvisning inte respekteras. Samråd med tillverkaren om du är osäker.
Bruksanvisningen har ursprungligen skrivits och godkänts på franska. Alla andra språkversioner är översättningar av originalet. Vid bristande överensstämmelse, oklarhet eller skillnad mellan franska och annat språk gäller den franska versionen.

Trycksprutans maximala drifttryck: 5 bar f

ANVÄNDNING

VIKTIGT: Studera den allmänna bruksanvisningen och bekanta dig med säkerhets- och användningsföreskrifterna för produkten innan du börjar använda den.
Beroende på modell: Regulatorn ser till att hålla spruttrycket konstant. Det fungerar på följande sätt:
Sprutning görs med det tryck som anges på regulatorn (**Fig. 6.b**), även om trycksprutan är trycksatt med ett högre tryck än detta.
Sprutningen avbryts när trycket i trycksprutan är lägre än det som anges på regulatorn (**Fig. 6.a**). Pumpa igen för att trycksätta apparaten.

UNDERHÅLL

Fetta regelbundet in alla packningar (**Fig. 10**)
Beroende på modell: Skölj alltid trycksprutan med regulatorn monterad (se den allmänna bruksanvisning som medföljer trycksprutan). Pumpa tills bara luft sprutas ut så att regulatorn är helt tom. Demontera regulatorn, montera tillbaka spjutet på handtaget och tryck på avtryckaren tills trycksprutan är helt trycklös.
Viktigt: bär handskar och tryck inte på handtagets avtryckare om du vill demontera regulatorn när det finns produkt kvar i trycksprutan. Efter behandling monterar du tillbaka regulatorn och sköljer enligt anvisningarna ovan.

FEL/LÖSNINGAR

⚠ Se den allmänna bruksanvisning som medföljer trycksprutan.

Funktionsfel	Gör apparaten tryckslös och kontrollera:
Efter en stund blir det omöjligt att röra spaken.	Kontrollera att slangen är ordentligt monterad på rörledningen (Fig. 5) Kontrollera att rörledningens packning är infettad och inte skadad (Fig. 10.A) Demontera pumpens rörledning (Fig. 10), töm den på vatten (Fig. 11) och montera tillbaka den (Fig. 5).

EG-FÖRSÄKRAN OM ÖVERENSSTÄMMELSE

Jag, undertecknade Joanna BARTOLI – kvalitetsansvarig - intygar härmed att produkten
Typ: Trycksprutа med konstant tryck
Märke: TECNOMA
Modell: PULSAR 1200 CONFORT, PULSAR 1600 CONFORT
Ref: 12975, 12976
Har utvecklats, konstruerats och tillverkats i enlighet med samtliga relevanta bestämmelser i maskindirektivet 2009/127/CE
Utfärdat i Villefranche
den 18/11/2016

GARANTIER

Denna produkt omfattas av tre års garanti. Se den allmänna bruksanvisningen.

NORSK

BRUKSANVISNING

Må leses før apparatet tas i bruk

En trykksprøyte er et apparat under trykk som kan medføre eksplosjonsrisiko med væskesprut hvis instruksjonene i denne bruksanvisningen ikke følges. Kontakt produsenten ved tvil.
Bruksanvisningen ble opprinnelig skrevet og godkjent på fransk. Alle de andre språkene er oversettelser av originalen. Ved motsigelser, unøyaktigheter eller avvik mellom den franske versjonen og utgaven på de andre språkene, gjelder den franske versjonen.

Sprøytens maksimale arbeidstrykk: 5 bar f

FUNKSJON

VIKTIG: Før trykksprøyten tas i bruk, må du lese den generelle bruksanvisningen for å gjøre deg kjent med sikkerhetsreglene og bruksreglene for produktet.
Avhengig av modell: Regulatoren sørger for konstant sprøytetrykk.
Konsekvens:
Sprøytingen skjer med trykket som står på regulatoren (**Fig. 6.b**) selv om trykksprøyten er innstilt på et høyere trykk enn regulatoren.
Sprøytingen stopper når trykket i sprøyten er under trykket som er angitt på regulatoren (**Fig. 6.a**). Pump på nytt for å sette sprøyten under trykk.

VEDLIKEHOLD

Smør pakningene jevnlig (**Fig. 10**)
Avhengig av modell: Hver gang trykksprøyten skylles med regulatoren montert (se den generelle bruksanvisningen som leveres med trykksprøyten), pump inntil luft kommer ut slik at regulatoren tømmes fullstendig. Demonter regulatoren, sett tilbake lansen på håndtaket og trykk på bryteren for å fjerne trykket i trykksprøyten fullstendig.
NB, hvis du vil demontere regulatoren mens det fortsatt er middel igjen i trykksprøyten, bruk hansker og ikke trykk på bryteren på håndtaket. Når sprøytingen er utført, remonter regulatoren for å skylle apparatet som forklart ovenfor.

PROBLEMER / LØSNINGER

⚠ Se den vedlagte bruksanvisningen for sprøyten.

Funksjonsfeil	Sjekk for følgende etter trykkavlastning av apparatet:
Etter en stund blir håndtaket umulig å operere.	Påse at slangen er korrekt festet til munnstykket (figur 5) Påse at munnstykkets pakninger er smurte og ikke har noen skader (figur 10.A) Koble munnstykket fra pumpen (figur 10), tøm ut vannet (figur 11) og fest munnstykket på nytt (figur 5)

CE-SAMSVARSERKLÆRING

Undertegnede, Joanna BARTOLI – kvalitetssjef - bekrefter herved at produktet
Type: Sprøyte med konstant trykk
Merke: TECNOMA
Modell: PULSAR 1200 CONFORT, PULSAR 1600 CONFORT
Ref.: 12975, 12976
Er utviklet, utformet og produsert i samsvar med alle relevante bestemmelser i direktivet om maskinsikkerhet 2009/127/CE
Villefranche
18.11.2016

GARANTIER

Produktet har en garanti på 3 år. Se bruksanvisningen.

SUOMI

KÄYTTÖOHJE

Luettava ehdottomasti ennen käyttöönottoa

Ruisku on paineella toimiva laite, jonka käyttöön voi liittyä räjähdysvaara ja nesteen purkautumista, mikäli tässä ohjeessa kirjoitettuja ohjeita ei noudateta. Jos olet epävarma laitteen käytöstä, ota yhteys valmistajaan.
Alkuperäinen hyväksytty käyttöohje on kirjoitettu ranskaksi. Kaikki muut kieliversiot on käännetty alkuperäisestä tekstistä. Jos ranskan ja muunkielisten versioiden kesken on ristiriitoja, epätarkkuuksia tai eroavaisuuksia, ranskankielinen versio on vallitseva versio.

Ruiskun maksimaalinen käyttöpaine: 5 baaria

TOIMINTA

TÄRKEÄÄ: Ennen paineruiskun käyttöönottoa tutustu yleisen käyttöohjeen sisältämiin turvallisuussääntöihin ja tuotteen käyttöohjeisiin.
Mallin mukaan: Säädin takaa tasaisen ruiskutuspaineen. Siksi:
laite ruiskuttaa säätimessä (**Kuva 6.b**) näkyvällä paineella, vaikka ruiskun paine olisi säätimessä näkyvää painetta korkeampi.
Ruiskutus lakkaa heti kun ruiskun paine on säätimessä (**Kuva 6.a**) näkyvää painetta alhaisempi. Pumppaa ruiskua uudelleen nostaaksesi laitteen painetta.

HUOLTO

Rasvaa kaikki tiivisteet määräajoin (**Kuva 10**)
Mallin mukaan: Kun huuhtelet paineruiskun, jossa on paineensäädin (katso lisätietoja ruiskun mukana toimitetusta yleisestä käyttöohjeesta), pumppaa niin kauan, kunnes laitteesta tulee ilmaa. Näin varmistat, että säädin on aivan tyhjä. Irrota säädin, kiinnitä ruiskuletku kahvaan uudelleen ja paina liipaisinta tyhjentääksesi kokonaan ruiskun paineen.
Huomio! Jos haluat irrottaa säätimen vaikka ruiskussa on vielä ainetta, käytä käsineitä äläkä paina kahvan liipaisinta. Käsittelyn jälkeen kiinnitä säädin uudelleen ja suorita huuhtelu yllä kuvatulla tavalla.

VIANMÄÄRITYS / RATKAISUT

⚠ Katso lisätietoja laitteen mukana toimitetusta yleisestä käyttöoppaasta.

Toimintahäiriöt	Kun olet poistanut paineen laitteesta, tarkista:
Jonkin ajan kuluttua vipua ei pysty käyttämään.	Varmista, että letku on hyvin kiinnitetty pumppuputkeen (kuva 5) Varmista, että putken tiiviste on rasvattu ja ettei siinä ole vaurioita (kuva 10 A) Irrota putki (kuva 10) pumpusta, poista siitä vesi (kuva 11) ja asenna putki takaisin (kuva 5)

EY-VAATIMUSTENMUKAISUUSVAKUUTUS

Minä allekirjoittanut, Joanna BARTOLI – Laatuvastaava - todistan täten, että tuote
Tyyppi: Paineruisku
Merkki: TECNOMA
Malli: PULSAR 1200 CONFORT, PULSAR 1600 CONFORT
Viite: 12975, 12976
on kehitetty, suunniteltu ja valmistettu konedirektiivin 2009/127/CE kaikkien erityissääntöjen mukaisella tavalla
Villefranche,
Ranska 18/11/2016

TAKUUT

Tuotteella on 3 vuoden takuu. Katso lisää yleisestä käyttöoppaasta.

DANSK

BRUGSANVISNING

Læs brugsanvisningen før brug af udstyret

Denne sprøjte er under tryk, og der er risiko for eksplosion og udsprøjtning af væske, hvis brugsanvisningen ikke følges. Kontakt producenten, hvis du er i tvivl.
Den originale brugsanvisning er udarbejdet og godkendt på fransk. Alle andre sprog er oversættelser af den originale brugsanvisning. I tilfælde af konflikt, unøjagtigheder eller uoverensstemmelser mellem den franske og andre sprogversioner, vil den franske version være gældende.

Sprøjtens maksimale driftstryk: 5 bar

FUNKTIONSMÅDE

VIGTIGT: Læs den generelle brugsanvisning for at kende sikkerhedsreglerne og anvisningerne for brug, før sprøjten tages i brug.
Afhængigt af modellen: Trykregulatoren sørger for et konstant sprøjtetryk. Det vil sige:
Sprøjtningen udføres ved det tryk, der er angivet på trykregulatoren (**Fig. 6.b**), også selvom sprøjten er indstillet til et højere tryk.
Sprøjtningen stopper, når sprøjtetrykket er mindre end angivet på regulatoren (**Fig. 6.a**). Pump igen for at sætte enheden under tryk.

VEDLIGEHOLDELSE

Alle pakninger skal jævnligt smøres med fedt (**Fig. 10**)
Afhængigt af modellen: Når sprøjten gennemskylles med trykregulatoren påsat (se den generelle brugsanvisning, der fulgte med sprøjten), skal du blive ved med at pumpe, indtil der pumpes luft ud, så trykregulatoren tømmes helt. Tag trykregulatoren af, sæt sprøjteröret på håndtaget igen, og aktivér aftrækkeren, så trykket aflastes helt.
Obs! Hvis du forsøger at tage trykregulatoren af, selvom der stadig er rester af produktet i sprøjten, skal du bruge handsker, og du må ikke aktivere håndtagets aftrækker. Efter behandlingen skal du sætte trykregulatoren på igen for at udføre skylleoperationen som beskrevet ovenfor.

FEJLFINDING

⚠ Se den generelle brugsanvisning, der fulgte med forstøveren.

Unormal funktion	Efter at trykket er fjernet fra apparatet, kontrolleres for:
Efter et stykke tid er det umuligt at bevæge grebet.	Sørg for, at slangen er korrekt og godt monteret på røret (fig. 5) Sørg for, at rørets pakning er smurt med smørefedt, og at den ikke er beskadiget (fig. 10.A) Afmonter pumpens rør (fig. 10), udtøm vandet (fig. 11), og monter den på røret igen (fig. 5)

EU-OVERENSSTEMMELSESERKLÆRING

Undertegnede, Joanna BARTOLI, kvalitetschef, erklærer hermed, at produktet
Type: Forstøver med manuel tryksætning
Mærke: TECNOMA
Model: PULSAR 1200 CONFORT, PULSAR 1600 CONFORT
Varenummer: 12975, 12976
er udviklet, konstrueret og fremstillet i overensstemmelse med alle relevante bestemmelser i Maskindirektivet 2009/127/CE
Villefranche,
den 18/11/2016

GARANTIBESTEMMELSER

Dette produit har 3 aars garantl. Se den generelle vejledning.

ΕΛΛΗΝΙΚΑ

ΟΔΗΓΙΕΣ ΧΡΗΣΗΣ

Διαβάστε οπωσδήποτε τις οδηγίες πριν θέσετε τη συσκευή σε λειτουργία

Ο ψεκαστήρας είναι μια συσκευή υπό πίεση η οποία, σε περίπτωση μη τήρησης των οδηγιών που αναφέρονται στο παρόν φυλλάδιο, μπορεί να παρουσιάσει κίνδυνο έκρηξης με εκτόξευση υγρού. Σε περίπτωση αμφιβολίας, απευθυνθείτε στον κατασκευαστή.
Το πρωτότυπο οδηγιών χρήσης συντάχθηκε και εγκρίθηκε στη γαλλική γλώσσα. Όλες οι υπόλοιπες γλώσσες αποτελούν μεταφράσεις του πρωτότυπου. Σε περίπτωση διαφορών, ανακριβειών ή αποκλίσεων μεταξύ της γαλλικής και των άλλων εκδόσεων υπερισχύει η γαλλική.

Μέγιστη πίεση λειτουργίας του ψεκαστήρα: 5bars

ΛΕΙΤΟΥΡΓΙΑ

ΠΡΟΣΟΧΗ: Πριν από οποιαδήποτε θέση σε λειτουργία του ψεκαστήρα σας, διαβάστε τις γενικές οδηγίες χρήσης για να λάβετε γνώση των κανόνων ασφαλείας και χρήσης του προϊόντος σας.
Ανάλογα με το μοντέλο: Ο ρυθμιστής εξασφαλίζει μια σταθερή πίεση ψεκασμού. Κατ' αυτόν τον τρόπο:
Ο ψεκασμός πραγματοποιείται με την πίεση που επισημαίνεται επάνω στον ρυθμιστή (**Εικ. 6.b**), ακόμη και αν ο ψεκαστήρας βρίσκεται σε υψηλότερη πίεση από αυτήν.
Ο ψεκασμός σταματά μόλις η πίεση του ψεκαστήρα πέσει κάτω από εκείνην που επισημαίνεται στον ρυθμιστή (**Εικ. 6.a**). Αντλήστε ξανά για να θέσετε τη συσκευή υπό πίεση.

ΣΥΝΤΗΡΗΣΗ

Λιπαίνετε περιοδικά όλα τα παρεμβύσματα (**Εικ.10**)
Ανάλογα με το μοντέλο: Για κάθε διαδικασία έκπλυσης του ψεκαστήρα που πραγματοποιείται με τοποθετημένο τον ρυθμιστή (βλέπε γενικές οδηγίες χρήσης που παρέχονται με τον ψεκαστήρα), αντλήστε μέχρι να ψεκαστεί αέρας, έτσι ώστε να αδειάσει εντελώς ο ρυθμιστής. Αποσυναρμολογήστε τον ρυθμιστή, επανατοποθετήστε τον αυλό επάνω στη λαβή και ενεργοποιήστε τη σκανδάλη έτσι ώστε να εκτονώσετε πλήρως τον ψεκαστήρα.
Προσοχή, εάν επιθυμείτε να αποσυναρμολογήσετε τον ρυθμιστή ενώ υπάρχει ακόμα προϊόν μέσα στον ψεκαστήρα, φορέστε γάντια και μην ενεργοποιήσετε τη σκανδάλη της λαβής. Στο τέλος της επεξεργασίας, επανατοποθετήστε τον ρυθμιστή ώστε να προβείτε στη διαδικασία έκπλυσης όπως αναφέρεται ανωτέρω.

ΣΦΑΛΜΑΤΑ / ΛΥΣΕΙΣ

⚠ Ανατρέξτε στις γενικές οδηγίες χρήσης που παρέχονται με τον ψεκαστήρα σας.

Δυσλειτουργίες	Αφού εκτονώστε την πίεση της συσκευής, ελέγξτε:
Μετά από κάποιο διάστημα, ο μοχλός δεν μπορεί πια να ενεργοποιηθεί.	Βεβαιωθείτε ότι ο σωλήνας είναι σωστά συνδεδεμένος στη σωλήνωση (Εικ.5) Βεβαιωθείτε ότι το παρέμβυσμα της σωλήνωσης έχει λιπανθεί και δεν έχει υποστεί ζημιά (Εικ. 10.A) Αποσπάστε τη σωλήνωση από την αντλία (Εικ. 10), αδειάστε το νερό που περιέχει (Εικ.11) και επανατοποθετήστε τη σωλήνωση (Εικ.5)

ΔΗΛΩΣΗ ΣΥΜΜΟΡΦΩΣΗΣ CE

Ο κάτωθι υπογεγραμμένος Joanna BARTOLI – Υπεύθυνος Ποιότητας - πιστοποιώ δια της παρούσης ότι το προϊόν
Τύπος: Ψεκαστήρας με συντηρούμενη πίεση
Εμπορικό σήμα: TECNOMA
Μοντέλο: PULSAR 1200 CONFORT, PULSAR 1600 CONFORT
Κωδ.: 12975, 12976
Έχει αναπτυχθεί, σχεδιαστεί και κατασκευαστεί σύμφωνα με το σύνολο των σχετικών διατάξεων της Οδηγίας «Ασφάλεια των μηχανημάτων» 2009/127/CE
Villefranche,
στις 18/11/2016

ΕΓΓΥΗΣΕΙΣ

Προϊόν με τριετή εγγύηση. Βλέπε γενικές οδηγίες χρήσης.

MAGYAR

HASZNÁLATI UTASÍTÁS

A berendezés üzembe helyezés előtt alaposan olvassa el

A permetezőgépben túlnyomás van, ami robbanásveszéllyel vagy folyadékszivárgással járhat, ha a készüléket nem a használati útmutatóban előírt módon használja. Ha kétségei támadnak a készülék állapotával kapcsolatban, forduljon a gyártóhoz.

Az eredeti használati utasítás francia nyelven íródott. Valamennyi egyéb nyelvű változat az eredeti használati utasítás fordítása. Az eredeti francia változat és a fordítások közötti eltérés esetén a francia változat a mérvadó.

A permetezőgép maximális karbantartási nyomása: 5bar

MŰKÖDÉS

FONTOS: A permetezőgép üzembe helyezése előtt olvassa el a használati útmutatót a termék kezeléséről szóló információkért és biztonsági előírásokért.

A modelltől függően: A nyomásszabályozó állandó permetezési nyomást biztosít. Azaz:

A permetezés tényleges nyomása akkor is a szabályozó berendezés (**6.b ábra**) beállításának felel meg, ha a tartály nyomása magasabb ennél.

A permetezés leáll, ha a nyomás a szabályozó berendezés (**6.a ábra**) beállítása alá csökken. Indítsa be a szivattyút, hogy ismét nyomás alá helyezze a gépet.

KARBANTARTÁS

Kenjen meg minden alkatrészt rendszeresen (**10. ábra**)

A modelltől függően: A nyomásszabályozóval felszerelt készülékek öblítése esetén (lásd a permetezőgéphez mellékelt használati útmutatót) addig folytassa a szivattyúzást, amíg a szórófejen már csak levegő távozik, azaz a szabályoz teljesen kiürült. Szerelje le a szabályozót, szerelje vissza a fecskendőt a fogantyúra, és húzza meg a ravaszt a permetezőgép teljes nyomásmentesítéséhez.

Ha el akarja távolítani a nyomásszabályozót, de a tartályban még folyadék van, vegyen fel védőkesztyűt, és ne húzza meg a ravaszt. A kezelés elvégzése után szerelje vissza a nyomásszabáyozót a fenti öblítési művelet elvégzéséhez.

MEGHIBÁSODÁSOK/MEGOLDÁSOK

⚠ Lásd a permetezőhöz mellékelt általános használati utasításban.

Meghibásodások	A készülékben lévő nyomás csökkentését követően ellenőrizze a következőket:
Bizonyos idő elteltével a szivattyú karja nem működik tovább.	Győződjön meg róla, hogy a cső helyesen van felszerelve a kivezetőfejre (5. ábra) Ellenőrizze, hogy a kivezetőfej be van kenve, és nem sérült (10.A ábra) Szerelje le a kivezető pumpáját (10. ábra), folyassa ki belőle a vizet (11. ábra) és szerelje vissza a kivezetőfejet (5. ábra)

CE MEGFELELŐSÉGI NYILATKOZAT

Alulírott Joanna BARTOLI – Minőség-ellenőrzési Felelős - igazolom, hogy az alábbi termék

Típus: Fenntartott nyomásos permetező

Márka: TECNOMA

Modell: PULSAR 1200 CONFORT, PULSAR 1600 CONFORT

Ref.: 12975, 12976

tervezése és gyártása a 2009/127/CE, gépek biztonságára vonatkozó irányelv valamennyi rendelkezésének megfelelően történt

Villefranche, 2016.11.18

GARANCIA

A termékre 3 éves garancia van. Lásd az általános használati utasítást.

ČESKY

NÁVOD K POUŽITÍ

Přečtěte si povinně před uvedením do provozu

Postřikovač je zařízení pod tlakem, u kterého může hrozit výbuch a může docházet k projekci tekutiny, pokud nejsou dodržovány instrukce uvedené v tomto návodu. V případě pochybností se spojte s konstruktérem.

Originální návod byl sepsán a schválen ve francouzštině. U všech ostatních jazyků se jedná o překlad originálu. V případě sporu, nepřesností nebo rozdílů mezi francouzštinou a dalšími jazyky převládá francouzská verze.

Maximální provozní tlak rozprašovače: 5 barů

FUNGOVÁNÍ

DŮLEŽITÉ: Před uvedením postřikovače do provozu se podívejte do návodu k použití a seznamte se s bezpečnostními pravidly pro použití vašeho produktu.

Podle modelů: Regulátor zajišťuje konstantní tlak postřikovače. To znamená:

Postřik probíhá při tlaku uvedeném na regulátoru (**Obr. 6.b**), a to i když postřikovač umožňuje tlak vyšší.

Postřik se zastaví, jakmile je tlak nižší než tlak uvedený na regulátoru (**obr. 6 a**). Znovu pumpujte, abyste dostali přístroj pod tlak.

ÚDRŽBA

Pravidelně promazávejte veškerá těsnění (**Obr. 10**).

Podle modelů: U každého vyplachování postřikovače s namontovaným regulátorem (viz. návod k použití dodaný spolu s přístrojem) pumpujte tak dlouho, dokud nebudete stříkat vzduch. Je důležité, aby se regulátor úplně vyprázdnil. Odmontujte regulátor, namontujte znovu vystřikování na rukojeť a povolte západku tak, aby došlo k celkovému vypuštění tlaku.

Pozor, pokud chcete odmontovat regulátor ve chvíli, kdy v postřikovači je ještě přípravek, vezměte si rukavice a nepovolujte západku rukojeti. Na konci ošetření namontujte zpět regulátor a vypláchněte tak, jak je uvedeno výše.

ZÁVADY / ŘEŠENÍ

⚠ Viz všeobecný návod k použití dodaný k vašemu postřikovači.

Nestandardní fungování	Po odtlakování přístroje zkontrolujte:
Po nějaké době nelze pákou pohybovat.	Zkontrolujte, zda je hadice řádně namontovaná na hrdlo potrubí (Obr. 5). Zkontrolujte, zda je těsnění hrdla potrubí namazané a nepoškozené (Obr. 10.A). Vymontujte potrubí z čerpadla (Obr. 10), vylijte vodu (Obr. 11) a potrubí namontujte zpět (Obr. 5).

PROHLÁŠENÍ O SHODĚ CE

Já níže podepsaný Joanna BARTOLI – Vedoucí kvality - tímto potvrzuji, že produkt

Typ: Postřikovač s konstantním tlakem

Značka: TECNOMA

Model: PULSAR 1200 CONFORT, PULSAR 1600 CONFORT

Ref.: 12975, 12976

byl navržen, rozpracován a vyroben v souladu se všemi náležitými opatřeními uvedenými ve směrnici o strojních zařízeních 2009/127/CE

Ve Villefranche

dne 18/11/2016

ZÁRUKY

Na tento produkt se vztahuje záruka na dobu 3 let. Viz všeobecné pokyny.

РУССКИЙ

РУКОВОДСТВО ПО ЭКСПЛУАТАЦИИ

Обязательно прочитайте это руководство перед началом эксплуатации

Пульверизатор — аппарат, находящийся под давлением; при несоблюдении правил, приведенных в данном руководстве, он может представлять угрозу взрыва и разбрызгивания жидкости. В случае сомнения обратитесь к производителю.

Оригинальная инструкция была разработана и утверждена на французском языке. Инструкции на всех других языках являются переводом оригинала. В случае противоречий, неточностей или расхождений между французским и другими языками французская версия имеет преимущественную силу.

Максимальное рабочее давление пульверизатора: 5 бар

РАБОТА

ВАЖНО! Перед вводом в эксплуатацию своего пульверизатора обратитесь к общему руководству по эксплуатации, чтобы познакомиться с правилами безопасности и использования вашего средства.

В зависимости от модели: регулятор обеспечивает постоянное давление распыления. Таким образом:

распыление производится при давлении, указанном на регуляторе (**Рис. 6.b**), даже если давление в пульверизаторе превышает указанное.

Распыление прекращается, когда давление в пульверизаторе становится меньше того, которое указано на регуляторе (**Рис. 6.a**). Выполните снова подкачку, чтобы создать в устройстве необходимое давление.

УХОД

Периодически смазывать все уплотнители (**Рис.10**)

В зависимости от модели: для каждой операции промывки пульверизатора, выполненной с установленным на нем регулятором (см. общее руководство по эксплуатации, прилагаемое

к пульверизатору), прокачайте воздух, чтобы полностью освободить от него регулятор. Разберите регулятор, вновь установите штангу на рукоятку и нажмите на курок, чтобы полностью сбросить давление в пульверизаторе.

Внимание! Если вы хотите снять регулятор, в то время как в пульверизаторе находится средство, вам следует носить перчатки и не нажимать на курок рукоятки. По окончании обработки соберите регулятор, чтобы провести операцию промывки, как описано выше.

ДЕФЕКТЫ И ИХ УСТРАНЕНИЕ

⚠ См. Общую инструкцию по эксплуатации, поставляемую в комплекте с распылителем.

Аномалии при работе	Сбросив с аппарата давление, проверить:
Через некоторое время рычаг будет невозможно повернуть.	Убедиться, что шланг насажен на штуцер (Рис.5) Убедиться, что уплотнитель штуцера смазан и не поврежден (Рис.10.A) Отсоединить штуцер от насоса (Рис. 10), слить из него воду (Рис.11) и установить на место (Рис.5)

ДЕКЛАРАЦИЯ СООТВЕТСТВИЯ ЕС

Я, нижеподписавшийся, Жером БУЛМЬЕ (Joanna BARTOLI) – руководитель службы контроля качества — подтверждаю, что продукт

Тип: Распылитель постоянного давления

Марка: TECNOMA

Модель: PULSAR 1200 CONFORT, PULSAR 1600 CONFORT

был разработан, спроектирован и изготовлен согласно всем соответствующим положениям Директивы «Безопасность машин и оборудования» 2009/127/CE

Совершено в Вильфранш, 18/11/2016 г.

ГАРАНТИИ

На настоящее изделие дается трехлетняя гарантия. См. Общую инструкцию.

لغة فرنسية

دليل الاستخدام

لابد من قراءة الدليل قبل التشغيل.

المرشة هي جهاز يعمل تحت ضغط ويمكن أن يحوي خطر الانفجار، مع تطاير سائل، إذا لم يتم مراعاة التعليمات المكتوبة في هذه النشرة. في حالة وجود شك، استشر المُصنِّع:

تم كتابة الدليل الأصلي باللغة الفرنسية واعتماده. كل اللغات الأخرى هي ترجمة عن الدليل الأصلي. في حالة الخلاف أو عدم الدقة أو الاختلاف بين الفرنسية واللغات الأخرى، تسود النسخة الفرنسية.

أقصى ضغط تشغيل للمرشة : 5 بار

التشغيل

هام: قبل أي تشغيل للمرشة، راجع دليل الاستخدام العام لمعرفة قواعد الأمان واستخدام المنتج.

حسب الموديلات: منظم الضغط يوفر ضغط مستمر للمرشة. وهكذا: يتم الرذاذ على الضغط المبين على منظم الضغط (**شكل 6 ب**)، حتى وإن كانت المرشة أعلى من هذا الضغط. يتوقف الرش عندما يكون ضغط المرشة أقل من الضغط المبين على منظم الضغط (**شكل 6** أ). ضخ ضغط من جديد لإعادة الضغط للجهاز.

الصيانة

بشكل دوري، قم بتشحيم كل الجوانات (**شكل 10**)

حسب الموديلات: لكل عمليه شطف للمرشة تتم بمنظم الضغط المركب (راجع دليل الاستخدام العام المتوفر مع المرشة)، قم بالضخ حتى يتم تحويل الهواء لرذاذ، بحيث تعمل على تفريغ منظم الضغط بالكامل. قم بفك منظم الضغط، أعد تركيب الذراع على المقبض، وقم بتشغيل اللسين بحيث يتم تفريغ الضغط تماما من المرشة.

انتبه، إذا اردت فك المنظم بينما يوجد سائل في المرشة، ارتدي قفازات ولا تقم بتشغيل لسين المقبض. في نهاية الصيانة، أعد تركيب منظم الضغط من أجل القيام بعملية الشطف كما هو مبين أعلاه.

الأعطال / الحلول

⚠ يرجى الرجوع إلى دليل الاستخدام العام المتوفر مع المرشة.

أعطال التشغيل	بعد تفريغ ضغط الجهاز، تأكد أن:
بعد مرور بعض الوقت، يتعذر تشغيل الرافعة.	تأكد أن الأنبوب مركب جيدا على الفتحة (شكل 5) تأكد أن جوان الفتحة مشحم وليس تالفًا (شكل 10 أ) قم بفك فتحة المضخة (شكل 10)، وقم بتفريغها من الماء (شكل 11) وقم بتركيب الفتحة (شكل 5)

بيان المطابقة مع توجيهات المفوضية الأوروبية

أقر أنا الموقع أدناه جوانا بارتولي - المسؤول عن الجودة - أشهد بموجب هذا أن المنتج

النوع: مرشة تعمل بالضغط

الماركة: TECNOMA

الموديل: PULSAR 1200 CONFORT, PULSAR 1600 CONFORT

رقم مسلسل: 12975, 12976

تم تطويرها وتصميمها وتصنيعها وفقا لكل الشروط المتعلقة بتوجيهات المفوضية الأوروبية الخاصة "بأمان الآلات" رقم/CE/2009/127

الضمان

هذا المنتج مضمون 3 أعوام. انظر الدليل العام.

11/2016

Réf. : 584783

HOZELOCK-EXEL
891 route des Frênes - ZI Nord Arnas BP 30424
69653 Villefranche Cedex
hozelock-exel@hozelock-exel.com
SAS au capital de 2600000€
SIRET 77965877200024 - APE 2830 Z
RCS Villefranche B
N° TVA intra-communautaire : FR 02 779 658 772

SPECIFIQUE PULSAR CONFORT 12L & 16L

11/2016

Réf. : 584881

HOZELOCK-EXEL
891 route des Frênes - ZI Nord Arnas BP 30424
69653 Villefranche Cedex
hozelock-exel@hozelock-exel.com
SAS au capital de 2600000€
SIRET 77965877200024 - APE 2830 Z
RCS Villefranche B
N° TVA intra-communautaire : FR 02 779 658 772

GENERALE PE DOS JARDIN 17 LANGUES

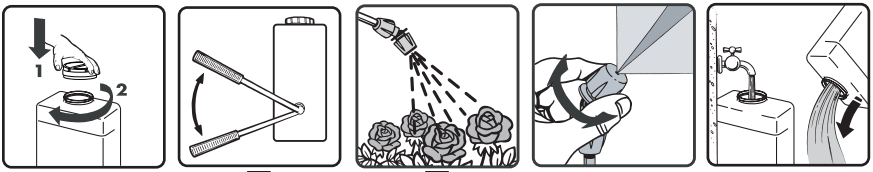

8 9 10 11 12

13

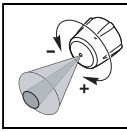

	(L/min)		
	1 bar	2 bars	3 bars
15/10	0,44	0,64	0,73

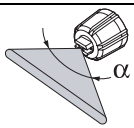

		α	(L/min)			
			1 bar	2 bars	2,5 bars	3 bars
Armanilla / Amarelo / Geel / Gelb / Yellow / Jaune / Giallo	02-80	80°	0,560	0,650	0,720	0,790
Azul / Azul / Blauw / Blau / Blue / Bleue / Blu	03-80	80°	0,84	0,97	1,08	1,18
Roja / Vermelho / Rood / Rot / Red / Rouge / Rosso	04-110	110°	1,120	1,290	1,440	1,580
Ambar / Cor-de-laranja / Oranje / Orange / Orange / Orange / Arancione	IP01F80	80°	0,250	0,327	0,380	0,400
Verde / Verde / Groen / Grün / Green / Verte / Verde	15F80	80°	0,360	0,500	0,560	0,600

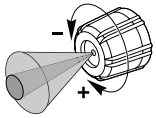

	(L/min)		
	1 bar	2 bars	3 bars
8/10	0,185	0,250	0,300
10/10	0,235	0,300	0,360
12/10	0,275	0,385	0,470
15/10	0,395	0,535	0,660
18/10	0,470	0,660	0,795
20/10	0,515	0,720	0,870
25/10	0,680	0,980	1,155

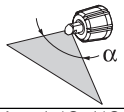

		α	(L/min)			
			1 bar	1,5 bar	2 bars	2,5 bars
Amarilla / Amarelo / Geel / Gelb / Yellow / Jaune / Giallo	DT 1,0	105°	0,460	0,570	0,650	0,730
Marrõn / Castanho / Bruin / Braun / Brown / Marron / Marrone	DT 2,5	110°	1,150	1,410	1,630	1,830
Gris / Cinzento / Grijs / Grau / Grey / Grise / Grigio	DT 3,0	110°	1,390	1,700	1,960	2,190
Azul / Azul / Blauw / Blau / Blue / Bleue / Blu	DT 5,0	135°	2,310	2,830	3,270	3,650

FR - Français p2
GB - English p4
DE - Deutsch p5
IT - Italiano p7
PT - Português p8
PL - Polski p10
ES - Español..... p11
NL - Nederlander p13
SW - Svenska p14
NO - Norsk p16
FIN - Suomi..... p17
DK - Dansk p19
EL - ΕΛΛΗΝΙΚΑ p20
HU - MAGYAR p22
CZ/SK - ČESKY p24
RU - РОССИЯ p25
يبرع p27

FRANCAIS

NOTICE D'UTILISATION

A lire impérativement avant la mise en service

Un pulvérisateur est un appareil sous pression qui peut présenter des risques d'explosion, avec projection de liquide, si les consignes inscrites dans cette notice ne sont pas respectées. En cas de doute, consulter le constructeur.

La notice originale a été rédigée et approuvée en français. Toutes les autres langues sont des traductions de l'originale. En cas de conflit, d'imprécisions ou d'écarts entre le français et les autres langues, la version française prévaut.

DOMAINE D'APPLICATION

Cet appareil est exclusivement conçu pour l'application des produits PHYTOSANITAIRES JARDIN (fongicides, herbicides, insecticides).

Pour toute autre application, il est IMPERATIF de consulter le CONSTRUCTEUR.

Cet appareil est destiné à être utilisé dans les domaines d'application suivants : cultures fruitières, maraîchères, en serre, des champs, du houblon, spéciales / Horticulture ornementale, pépinières, sylviculture / Terres non cultivées, prairies, pâturages.

ATTENTION : Cet appareil ne doit pas contenir ou pulvériser les produits chlorés, solvantés, les produits à base acétone et base acide, l'eau de javel, les produits lessiviels et les désinfectants.

FONCTIONNEMENT

Mise en service / Règles de sécurité

- Cet appareil est équipé d'un interrupteur, qui permet de couper l'alimentation de lance dès que l'interrupteur n'est plus maintenu.

Il est recommandé de :

- S'assurer du bon fonctionnement de l'appareil en vérifiant les étanchéités avec quelques litres d'eau dans le réservoir.
- L'appareil ne doit pas être utilisé et stocké à des températures inférieures à 5°C et supérieures à 40°C, en période d'hivernage comme dans le reste de l'année **(Fig. 1 et 2)**.
- La solution à pulvériser ne doit pas excéder 25°C **(Fig. 3)**.
- Ne traiter que par temps calme (sans vent).
- Ne pas utiliser de produits explosifs, acides, et/ou corrosifs dans le pulvérisateur **(Fig. 4 et 5)**.
- Ne pas pulvériser en direction de flammes ou de source de chaleur**.**
- Porter vêtements de protection, des gants de protection, des lunettes de protection et un masque de protection **(Fig. 6)**.
- Ne pas fumer, boire ou manger pendant l'utilisation.
- Ne pas pulvériser en direction des personnes ou animaux domestiques.
- Maintenir les tierces personnes et animaux domestiques à distance raisonnable pendant la pulvérisation **(Fig. 7)**.
- Préserver l'environnement, ne pulvériser que les surfaces à traiter.
- Ne jamais démonter un élément du pulvérisateur sans avoir préalablement ôté la pression.
- Cet appareil ne doit pas être utilisé en cas de fatigue, maladie, sous l'emprise de l'alcool, drogue ou autre médicament.
- En cas d'urgence,il est possible de décrocher rapidement le pulvérisateur en actionnant vers le haut le passant plastique de la sangle de serrage.

Remplissage

- Respecter les instructions du fabricant de produits de traitement (dosage, mode d'application, rinçage).
- Ne préparer que la quantité de produit strictement nécessaire, et pour une seule application. Nous vous conseillons d'utiliser un filtre lors du remplissage et d'éviter tout débordement.
- Le dosage est aisé du fait de la graduation apparente sur le réservoir.
- Préparation de la solution à pulvériser :

A) Produit en poudre (soluble ou mouillable) : préparer la solution dans un seau avant de la transvaser dans le réservoir par l'orifice de remplissage.

B) Produit à base liquide (à diluer dans l'eau) : mettre 1 à 2 litres d'eau dans le réservoir, verser la dose de produit liquide, puis compléter en eau à la quantité désirée.

- Exemple de calcul pour obtenir le dosage adapté et suffisant:
- Surface à traiter : 100m²
- Dosage : 0.6L/100m² (indication fournie par le fabricant de produit de traitement).
- Pression de pulvérisation : 3 bars.
- Hauteur de la buse par rapport au sol (ou mur) : 0.3m.
- Largeur de pulvérisation : 0.6m.
- Vitesse d'avancement : 2km/h, soit 33.33m/min.
Il s'en déduit donc :
- Surface traitée en 1 minute =33.33m/min x 0.6m =20m²/min.
- Quantité de mélange nécessaire = surface à traiter / surface traitée en 1 min x débit de la buse = 100m² / 20m²/min x 0.66L/min = 3.3 litres ; soit 3.3-0.6 = 2.7 litres d'eau et 0.6 litre de produit de traitement.

- Ce calcul n'est donné qu'à titre indicatif. Lors de l'utilisation réelle, il faut prendre en considération les informations du fabricant de produit de traitement et les données indiquées sur le tableau de débit des buses.

En utilisation

- Visser manuellement le bouchon de remplissage sur le réservoir **(Fig. 8)**.
- Ajuster la longueur de la lance à votre convenance si vous possédez une lance télescopique.
- Si votre vaporisateur est équipé d'un limiteur de pression, réglez-le à la valeur souhaitée.
- Pomper 8 à 10 fois lance fermée pour la mise en pression **(Fig. 9)**.
- Monter la buse adequat à votre utilisation. Retrouvez nos buses au rayon accesoires dans votre magasin **(Fig. 13)**.
- Pulvériser en appuyant sur l'interrupteur de poignée **(Fig. 10)**.
- Procéder au réglage du jet, en tournant la buse dans les deux sens **(Fig. 11)**.
- Pomper de temps en temps en actionnant le levier afin de maintenir la pression durant la pulvérisation.

Après utilisation / Nettoyage

-Avant toute nouvelle utilisation, même immédiate, avec le même produit de traitement ou un autre produit de traitement, vérifier le bon fonctionnement du pulvérisateur.

Après chaque utilisation :

- Avant rangement et avant toute autre utilisation avec un autre produit de traitement, effectuer une opération de rinçage, c'est à dire ajouter 1 litre d'eau dans le réservoir pour diluer **(Fig. 12)**, bien mélanger et faire fonctionner pour rincer l'ensemble des composants du pulvérisateur. Cette opération de rinçage doit s'effectuer sans démonter les accessoires utilisés lors du traitement. Ce mélange de rinçage ne doit en aucun cas être jeté dans les égouts, mais doit être pulvérisé à l'extérieur sur le terrain déjà traité.
- Avant toute nouvelle utilisation, même immédiate, avec une solution à pulvériser différente, répéter 3 fois de suite l'opération de rinçage.
- Répéter l'opération plusieurs fois avant hivernage.
- Nettoyer le filtre de poignée, le filtre de remplissage et la buse à l'eau claire après avoir éliminé la pression pouvant subsister dans l'appareil en pulvérisant sans actionner le levier de pompage.
- Se laver les mains et le visage à l'eau claire, après utilisation du pulvérisateur.
- Si vous pulvérisez jusqu'à l'apparition d'air dans le jet, pulvérisez jusqu'à ce qu'il n'y ait plus de pression. Le volume résiduel de liquide est inférieur à 250 ml.
- S'il vous reste encore du produit de traitement non utilisé, éliminez la pression pouvant subsister dans l'appareil en pulvérisant sans actionner le levier de pompage. Récupérer l'éventuel excédent de produit et rincer à nouveau le pulvérisateur comme indiqué ci-dessus.
- Eviter les risques de pollution en récupérant le produit non utilisé ainsi que son emballage.
- Ne jamais ranger le pulvérisateur tant qu'il est en pression.
- Ne jamais conserver du produit de traitement à l'intérieur du pulvérisateur.
- Ne pas laisser séjourner l'appareil à la chaleur, au soleil ou au froid **(Fig. 1 et 2)**.
- Ranger le pulvérisateur dans un endroit abrité, hors de la portée des enfants.

Maintenance / Entretien

- Périodiquement, au redémarrage après hivernage et plusieurs fois par saison, graisser tous les joints (avec une graisse silicone pour pulvérisateur), et vérifier le bon fonctionnement du pulvérisateur.
- Si votre pulvérisateur est équipé d'une lance télescopique composite, graisser également le tube fibre de la lance télescopique.

DEFAUTS / SOLUTIONS

Problèmes	Solutions
Faible ou pas de pulvérisation	S'assurer que tous les raccords sont bien serrés
	S'assurer que tous les joints sont lubrifiés et propres, et ne sont pas endommagés ou usés. Les remplacer si nécessaire (contacter service consommateur).
	Nettoyer la buse et les filtres
La pulvérisation n'est pas droite	Nettoyer la buse
Fuites	S'assurer que tous les raccords sont bien serrés
	S'assurer que tous les joints sont lubrifiés et propres, et ne sont pas endommagés ou usés. Les remplacer si nécessaire (contacter service consommateur).

GARANTIES

Extension de la Garantie Contractuelle

Durée et étendue de la Garantie :

- Nous garantissons nos produits pendant une durée précisée dans la notice spécifique jointe au produit ou sur le produit à compter de leur date d'achat (Garantie Contractuelle Obligatoire portée à 2 ans + Extension de notre Garantie Contractuelle).
- A défaut de preuve de la date d'achat des produits, la Garantie court à compter de la date de fabrication du produit (reprise sous le produit).

Exclusions de la Garantie Contractuelle :

La Garantie Contractuelle ne comprend pas :

- Les pièces d'usure normale : joints, clapets, poignée, buse, tuyauterie, sangles de portage, bielle et levier,
- Les produits modifiés,
- Les produits dont il est fait usage en infraction avec les recommandations techniques figurant dans les Notices d'Utilisation jointes au produit,
- Les produits dont il est fait un usage abusif,
- Les produits n'ayant pas fait l'objet d'un entretien régulier,
- Les dégradations du produit (chocs, chutes, écrasement, etc...) provenant de négligence, de défaut d'entretien, d'utilisation défectueuse ou anormale du produit,
- Le remplacement d'un composant, suite à une perte de composant du pulvérisateur.

Fonctionnement de la Garantie :

- Nous vous demandons de conserver votre preuve d'achat (facture ou ticket de caisse lisible), qui vous sera demandé en cas de mise en oeuvre de la Garantie Contractuelle.
- Un produit sous garantie qui a été réparé ou remplacé, reste garanti pour la durée restante et aux conditions initiales de la Garantie Contractuelle octroyée lors de l'achat. Tout produit retourné devient propriété d'HOZELOCK-EXEL, quand il est remplacé par un produit neuf.

Garantie Légale

- La Garantie Contractuelle, dont les conditions sont rappelées ci-dessus, ne se substitue pas à la Garantie Légale.
- Conformément à la loi Française, sont rappelées les dispositions légales suivantes relatives à la Garantie Légale :

Article. L. 211-4 du Code de la Consommation - Le vendeur est tenu de livrer un bien conforme au contrat et répond des défauts de conformité existant lors de la délivrance.

Il répond également des défauts de conformité résultant de l'emballage, des instructions de montage ou de l'installation lorsque celle-ci a été mise à sa charge par le contrat ou a été réalisée sous sa responsabilité.

Article. L. 211-5 du Code de la Consommation - Pour être conforme au contrat, le bien doit :

1° Être propre à l'usage habituellement attendu d'un bien semblable et, le cas échéant :

– correspondre à la description donnée par le vendeur et posséder les qualités que celui-ci a présentées à l'acheteur sous forme d'échantillon ou de modèle ;

– présenter les qualités qu'un acheteur peut légitimement attendre eu égard aux déclarations publiques faites par le vendeur, par le producteur ou par son représentant, notamment dans la publicité ou l'étiquetage ;

2° Ou présenter les caractéristiques définies d'un commun accord par les parties ou être propre à tout usage spécial recherché par l'acheteur, porté à la connaissance du vendeur et que ce dernier a accepté.

Article. L. 211-12 du Code de la Consommation - L'action résultant du défaut de conformité se prescrit par deux ans à compter de la délivrance du bien.

Article. L. 211-16 du Code de la Consommation - Lorsque l'acheteur demande au vendeur, pendant le cours de la garantie commerciale qui lui a été consentie lors de l'acquisition ou de la réparation d'un bien meuble, une remise en état couverte par la garantie, toute période d'immobilisation d'au moins sept jours vient s'ajouter à la durée de la garantie qui restait à courir. Cette période court à compter de la demande d'intervention de l'acheteur ou de la mise à disposition pour réparation du bien en cause, si cette mise à disposition est postérieure à la demande d'intervention.

Article. 1641 du Code Civil - Le vendeur est tenu de la garantie à raison des défauts cachés de la chose vendue qui la rendent impropre à l'usage auquel on la destine, ou qui diminuent tellement cet usage que l'acheteur ne l'aurait pas acquise, ou n'en aurait donné qu'un moindre prix, s'il les avait connus.

Article. 1648 alinéa 1 du Code Civil – L'action résultant des vices rédhibitoires doit être intentée par l'acquéreur dans un délai de deux ans à compter de la découverte du vice.

ENGLISH

USER MANUAL

The instructions must be read before use

A sprayer is a pressure apparatus where there is always the risk of explosion with a projection of liquid if the instructions are not followed. If you have any doubts concerning its use, contact the manufacturer.

The original manual was written and approved in French. All other languages are translations of the original. In the event of a conflict, imprecisions or discrepancies between the French and other languages, the French version shall prevail.

FIELD OF APPLICATION

This apparatus is exclusively designed for the application of GARDEN PLANT PROTECTING AGENTS (fungicides, herbicides, insecticides).

For any other application, you MUST CONSULT THE MANUFACTURER.

This apparatus is for use in the following fields of application: fruit cultures, market garden crops, in greenhouses, fields, hops, special/ornamental plant cultures, nurseries, forests / uncultivated land, meadows, pastureland.

IMPORTANT: This apparatus must not contain or be used to spray chlorine, solvents or acetone-based or acid-based products. Nor should it be used for the application of bleach, washing products or disinfectants.

OPERATION

Commissioning / safety rules

- This apparatus is equipped with a switch that allows supply to the lance to be stopped as soon as the switch is no longer being pressed.

The following are recommended:

- Check that the apparatus operates correctly by checking there are no leaks with several litres of water in the reservoir.
- The apparatus must not be used or stored at temperatures under 5°C or over 40°C, neither during overwintering or during the rest of the year **(Figs. 1 and 2)**.
- The solution to be sprayed must not exceed 25°C **(Fig. 3)**.
- Only use in calm weather (no wind).
- Do not use explosive, acidic, and/or corrosive products in the sprayer **(Figs. 4 and 5)**.
- Do not spray in the direction of flames or other heat sources**.**
- Wear protective clothing, protective gloves, protective goggles and a protective mask **(Fig. 6)**.
- Do not smoke, eat or drink during use.
- Do not spray in the direction of other people or pets.
- Keep other people and pets at a reasonable distance from the apparatus when spraying **(Fig. 7)**.
- Help protect the environment, only spray surfaces to be treated.
- Never remove a part of the sprayer without having previously released the pressure.
- This apparatus must not be used by individuals suffering from fatigue or illness, or by any person under the influence of alcohol, drugs or other medication.
- In the event of an emergency, you may pick up the spraying quickly by pushing the plastic loop on the tightening strap up.

Filling

- Follow the manufacturer's instructions for the treatment agents (dosage, application method, rinsing).
- Only prepare the quantity of agent that is strictly necessary and for one application. It is advisable to use a filter during filling and to avoid any overflow.
- Dosing is easy due to the graduation scale on the reservoir.
- Preparation of the solution to be sprayed:

A) Powder product (soluble or wettable): prepare the solution in a bucket before decanting it into the reservoir through the filling hole.

B) Liquid-based product (to be diluted in water): put 1-2 litres of water into the tank, pour in the dose of liquid product, then fill up with the required quantity of water.

- Example calculation for obtaining the appropriate sufficient dosage:
- Surface area to be treated: 100m²
- Dosage: 0.6L/100 m² (information supplied by the treatment product's manufacturer).
- Spraying pressure: 3 bar.
- Height of nozzle in relation to the ground (or wall): 0.3m.
- Spraying width: 0.6m.
- Advancement speed: 2 kph, i.e. 33.33 m/min.
Therefore:
- Surface area treated in 1 minute = 33.33 m/min x 0.6 m = 20 m²/min.
- Quantity of mixture necessary = surface area to be treated / surface area treated in 1 min x nozzle output = 100 m²/20 m²/min x 0.66L/min = 3.3 litres; i.e. 3.3-0.6 = 2.7 litres of water and 0.6 litres of treatment product.

- This calculation is only given as an indication. During actual use, take into account the information provided by the manufacturer of the treatment product and the data on the nozzle output table.

During use

- Manually screw the filling cap on the reservoir **(Fig. 8)**.
- Adjust the length of the lance for your convenience if you have a telescopic lance.
- If your sprayer is equipped with a pressure limiter, set it to the value required.
- Pump between 8 and 10 times with the lance closed, to pressurize the sprayer **(Fig. 9)**.
- Fit the correct nozzle for your use. You can find our nozzles in the accessories section of your store **(Fig. 13)**.
- Spray by pressing the handle switch **(Fig. 10)**.
- Adjust the jet by turning the nozzle in both directions **(Fig. 11)**.
- Pump from time to time by activating the lever to maintain the pressure during spraying.

After use/ Cleaning

- Before using again, even if it is used again immediately, with the same treatment product or a different one, check that the apparatus works properly.

After each use:

- Before storing and before any other use with another treatment agent, perform a rinsing operation, i.e. put 1 litre of water into the reservoir for dilution **(Fig. 12)**, mix thoroughly and operate the apparatus to rinse all of the sprayer's components. This rinsing operation must be carried out without removing any of the accessories used during the treatment. This rinsing mixture must not be emptied into a sewer but must be sprayed outside on the land that has already been treated.
- Before using again, even if it is used again immediately, with a different spraying solution, repeat the rinsing operation 3 consecutive times.
- Repeat the operation several times before overwintering.
- Clean the handle filter, the filling filter and the nozzle in fresh water after clearing any pressure that may remain in the apparatus by spraying without activating the pumping lever.
- Wash your hands and face with fresh water after using the sprayer.
- If you spray until there is air in the jet: spray until there is no more pressure. The residual volume of liquid is less than 250 ml.
- If there is still some unused treatment product left, eliminate any pressure remaining in the apparatus by spraying without activating the pumping lever. Recover any possible excess of product and rinse the sprayer again as indicated above.
- Avoid risks of pollution by recovering any unused product and its packaging.
- Never store the sprayer pressurized.
- Never store the treatment agent inside the sprayer.
- Never leave the apparatus in a warm environment, out in the sun or out in the cold **(Figs. 1 and 2)**.
- Store the sprayer in a sheltered location out of the reach of children.

Maintenance / Servicing

- Periodically, on re-use after overwintering and several times per season, grease all the joints (with silicone grease for sprayers) and check that the sprayer is working properly.
- If your sprayer has a composite telescopic lance, also grease the fibre tube of the telescopic lance.

FAULTS / SOLUTIONS

Problems	Solutions
Little or no spraying	Make sure that all the connectors are fully tightened
	Make sure that all the seals are lubricated and clean and are not damaged or worn. Replace them if necessary (contact the customer service department).
	Clean the nozzle and the filters
The spraying is not straight	Clean the nozzle
Leaks	Make sure that all the connectors are fully tightened
	Make sure that all the seals are lubricated and clean and are not damaged or worn. Replace them if necessary (contact the customer service department).

WARRANTIES

Extended cover

Guarantee period and scope:

- We guarantee our products for a period specified in the specific manual attached to the product or on the product from their date of purchase (Compulsory Cover extended to 2 years + Extension of our Contractual Warranty).
- On failure to present proof of the date of purchase of the products, the Warranty is effective from the date of manufacture of the product (stated underneath the product).

Warranty disclaimer:

This Warranty does not cover:

- Normal wear parts: seals, valves, handle, nozzle, piping, carrying straps, rod and lever,
- Modified products,
- Products whose use contradicts the technical recommendations stipulated in the User Manuals accompanying the product,
- Products used improperly,
- Products not undergoing regular maintenance,
- Product deteriorations (impacts, falls, crushing, etc.) originating from negligence, improper maintenance, improper use or abnormal use of the product,
- The replacement of a component after losing a component of the sprayer.

Warranty activation:

- We ask that you keep proof of purchase (invoice or legible till receipt), as this will be requested on activation of the Contractual Warranty
- A product under warranty that has been repaired or replaced, remains guaranteed for the remaining duration and under the original conditions of the Contractual Warranty granted at the time of purchase. All returned products become the property of HOZELOCK-EXEL when replaced by a new product.

Legal Warranty

- The Mandatory Cover, the conditions of which are recalled hereinabove, does not replace the Legal Warranty.

DEUTSCH

BEDIENUNGSANLEITUNG

Diese Anleitung vor Inbetriebnahme bitte unbedingt lesen

Ein Sprühgerät ist ein Gerät, das unter Druck steht. Im Falle der Nichtbeachtung der in dieser Anleitung enthaltenen Vorschriften besteht die Gefahr einer Explosion, bei der Flüssigkeit herausgeschleudert werden kann. Im Zweifelsfall mit dem Hersteller Rücksprache nehmen.

Die Original-Anleitung wurde in französischer Sprache verfasst und genehmigt. Sämtliche andere Sprachen sind Übersetzungen des Originals. Bei Konflikten, Ungenauigkeiten oder Abweichungen zwischen dem französischen Original und den anderen Sprachen ist die französische Anleitung maßgebend.

ANWENDUNGSBEREICH

Dieses Gerät ist ausschließlich für die Anwendung von PFLANZEN-SCHUTZMITTELN FÜR DEN GARTEN (Fungizide, Herbizide, Insektizide) konzipiert.

Bei allen anderen Anwendungen muss mit dem Hersteller Rücksprache genommen werden.

Dieses Gerät ist für den Einsatz in folgenden Anwendungsbereichen bestimmt: Obst- und Gemüseanbau, Treibhauskultur, Ackerbau, Hopfenanbau, Spezialanwendungen / Ziergärten, Baumschulen, Waldbau / Brachland, Wiesen- und Weideflächen.

ACHTUNG : Dieses Gerät darf nicht zum Füllen oder Sprühen von chlor- und lösungsmittelhaltigen Produkten, Produkten auf Aceton- und Säurebasis, Chlorbleiche, Waschmitteln oder Desinfektionsmitteln eingesetzt werden.

BETRIEB

Inbetriebnahme / Sicherheitsvorschriften

- Dieses Gerät ist mit einem Schalter ausgestattet, der es erlaubt, die Speisung des Spritzrohrs abzuschalten, sobald der Schalter nicht mehr betätigt wird.

Es wird empfohlen:

- Die Funktionstüchtigkeit des Geräts sicherstellen, indem der Behälter mit einigen Litern Wasser gefüllt und auf diese Weise die Dichtheit geprüft wird.
- Das Gerät darf nicht bei Temperaturen unter 5°C und über 40°C eingesetzt und gelagert werden, weder zur Überwinterung noch in den übrigen Monaten **(Abb. 1 und 2)**.
- Die zu sprühende Lösung darf eine Temperatur von 25°C nicht überschreiten **(Abb. 3)**.
- Die Behandlung nur bei ruhigem Wetter (Windstille) durchführen.
- Keine explosiven, säurehaltigen und/oder korrodierenden Produkte im Sprühgerät verwenden **(Abb. 4 und 5)**.
- Nicht auf Flammen oder Wärmequellen sprühen.
- Schutzkleidung, Handschuhe, Schutzbrille und Schutzmaske tragen **(Abb. 6)**.
- Während der Anwendung nicht rauchen, trinken oder essen.
- Beim Sprühen nicht auf Menschen oder Haustiere zielen.
- In angemessenem Abstand zu weiteren Personen und Haustieren sprühen **(Abb. 7)**.
- Die Umwelt schützen - nur die zu behandelnden Flächen sprühen.
- Komponenten des Sprühgeräts nur ausbauen, wenn das Gerät nicht mehr unter Druck steht.
- Dieses Gerät darf nicht bei Müdigkeit, Krankheit oder unter Alkohol-, Drogen- bzw. Medikamenteneinfluss eingesetzt werden.
- Im Notfall kann das Sprühgerät schnell gelöst werden, indem die Kunststoffschlaufe des Spanngurts nach oben gezogen wird.

Befüllung

- Die Herstellervorschriften der Behandlungsprodukte beachten (Dosierung, Anwendungsweise, Spülvorgang).
- Nur die absolut notwendige Menge des Produkts für eine einzige Anwendung ansetzen. Wir empfehlen, beim Einfüllen einen Filter zu verwenden und ein Überlaufen zu vermeiden.
- Diese Dosierung wird durch die auf dem Behälter sichtbare Skalierung erleichtert.
- Ansetzen der Sprühlösung:

  A) Pulverprodukt (löslich oder benetzbar): Die Lösung in einem Eimer ansetzen, bevor sie über die Einfüllöffnung in den Behälter gefüllt wird.

B) Flüssigprodukt (zum Auflösen in Wasser): Den Behälter mit 1 bis 2 Litern Wasser füllen, die Dosis des Flüssigproduktes hinzugeben und mit der gewünschten Menge Wasser auffüllen.

- Berechnungsbeispiel, um die geeignete und ausreichende Dosis zu erhalten:

- Zu behandelnde Fläche : 100m²

- Dosierung: 0,6 l/100m² (Angabe durch den Hersteller des Behandlungsprodukts).

- Sprühdruck: 3 bar.

- Düsenhöhe im Verhältnis zum Boden (oder zur Wand): 0,3m.

- Sprühbreite: 0,6m.

- Geschwindigkeit: 2km/h, d.h. 33,33m/min.

Hieraus ergibt sich folgende Berechnung:

- Die in 1 Minute behandelte Fläche = 33,33m/min. x 0,6m = 20m²/min.

- Notwendige Menge der Mischung = zu behandelnde Fläche / die in 1 Minute behandelten Fläche x Düsenleistung = 100m² / 20m²/min. x 0,66 L/min = 3,3 l; d.h. 3,3-0,6 = 2,7 l Wasser und 0,6 l Behandlungsprodukt.

- Diese Berechnung dient lediglich als Richtwert. Bei der reellen Anwendung müssen die Informationen des Herstellers des Behandlungsprodukts und die Angaben der Tabelle der Düsenleistungen berücksichtigt werden.

Anwendung

- Den Füllstopfen oder die Pumpe manuell auf dem Behälter aufschrauben **(Abb. 8)**.
- Die Länge des Spritzrohrs (soweit ein ausziehbares Spritzrohr vorhanden ist) beliebig einstellen.
- Falls Ihr Sprühgerät mit einem Druckregler ausgestattet ist, stellen Sie diesen auf den gewünschten Wert ein.
- Zur Druckaufbringung 8 bis 10 Mal bei geschlossenem Spritzrohr pumpen **(Abb. 9)**.
- Passende Düse für Ihren Verwendungszweck anbringen. Unser Düsenangebot finden Sie in Ihrem Fachgeschäft **(Abb. 13)**.
- Sprühen Sie durch Betätigen des Griffschalters **(Abb. 10)**.
- Stellen Sie den Strahl durch Drehen der Düse in beide Richtungen ein **(Abb. 11)**.
- Von Zeit zu Zeit pumpen durch Betätigen des Hebels, um den Druck während des Sprühvorgangs aufrecht zu erhalten.

Nach dem Gebrauch / Reinigung

- Vor einem selbst unmittelbaren erneuten Einsatz des Geräts unter Verwendung des gleichen oder eines anderen Produkts die Funktionstüchtigkeit des Geräts prüfen.

Nach jeder Anwendung:

- Vor dem Aufbewahren und vor der Verwendung eines anderen Behandlungsprodukts Gerät spülen, d.h. zum Verdünnen 1 Liter Wasser in den Behälter füllen **(Abb. 12)**, gut mischen und Gerät in Betrieb nehmen, um sämtliche Komponenten des Sprühgeräts zu spülen. Dieser Vorgang muss durchgeführt werden, ohne das bei der Behandlung verwendete Zubehör vorher abzumontieren. Diese Spülmischung darf auf keinen Fall in die Kanalisation geschüttet werden, sondern muss im Freien auf dem bereits behandelten Gelände versprüht werden.
- Spülvorgang vor jedem, selbst unmittelbaren, erneuten Einsatz des Geräts unter Verwendung einer anderen Sprühlösung 3 Mal nacheinander durchführen.
- Vor dem Überwintern Vorgang mehrmals wiederholen.
- Grifffilter, Einfüllfilter und Düse nach dem Ablassen von möglichem Restdruck im Gerät durch Sprühen ohne Betätigung des Pumphebels mit klarem Wasser reinigen.
- Nach der Verwendung des Sprühgeräts Hände und Gesicht mit klarem Wasser waschen.
- Falls während des Sprühvorgangs Luft aus dem Strahl tritt, so lange sprühen, bis kein Druck mehr vorhanden ist. Die restliche Flüssigkeitsmenge ist geringer als 250 ml.
- Falls noch ungenutztes Behandlungsprodukt im Sprühgerät übrig ist, den eventuellen Restdruck im Gerät durch Sprühen ohne Betätigung des Pumphebels beseitigen. Mögliche Reste des Produkts sammeln und das Sprühgerät, wie oben beschrieben erneut ausspülen.
- Durch Sammeln der Restprodukte und deren Verpackungen mögliche Verschmutzungen vermeiden.
- Sprühgerät nicht wegräumen, so lange es unter Druck steht.
- Kein Behandlungsprodukt im Sprühgerät übrig lassen.
- Das Gerät darf nicht längere Zeit Hitze, Sonne oder Kälte ausgesetzt werden (Abb. 1 und 2).
- Das Sprühgerät geschützt und außerhalb der Reichweite von Kindern aufbewahren.

Wartung / Pflege

- Sämtliche Dichtungen regelmäßig, nach dem Überwintern sowie mehrmals pro Saison, fetten (mit Silikonfett für Sprühgeräte) und die Funktionstüchtigkeit des Sprühgeräts prüfen.
- Falls Ihr Sprühgerät mit einem ausziehbaren Compound-Spritzrohr ausgestattet ist, die Faserröhre des ausziehbaren Spritzrohrs ebenfalls fetten.

FEHLER / LÖSUNGEN

Probleme	Lösungen
Schwacher oder nicht vorhandener Sprühstrahl	Sicherstellen, dass sämtliche Anschlüsse fest angezogen sind
	Sicherstellen, dass sämtliche Dichtungen geschmiert und sauber sind und keine Schäden oder Abnutzungen aufweisen. Gegebenenfalls austauschen (Kundendienst kontaktieren).
	Düse und Filter reinigen
Der Sprühstrahl ist nicht gerade	Düse reinigen
Tropfen	Sicherstellen, dass sämtliche Anschlüsse fest angezogen sind
	Sicherstellen, dass sämtliche Dichtungen geschmiert und sauber sind und keine Schäden oder Abnutzungen aufweisen. Gegebenenfalls austauschen (Kundendienst kontaktieren).

GARANTIEN

Erweiterung der Vertragsgarantie

Garantiezeitraum und -umfang:

- Wir gewährleisten ab dem Kaufdatum eine Garantie für unsere Produkte, deren Laufzeit in der Bedienungsanleitung des jeweiligen Produkts bzw. auf dem Produkt vermerkt ist (vertraglich verpflichtende Garantie für 2 Jahre + Erweiterung unserer Vertragsgarantie).
- Bei fehlendem Nachweis des Kaufdatums läuft die Garantie ab dem Herstellungsdatum des Produkts (siehe Angabe auf der Produktunterseite).

Ausnahmen von der Vertragsgarantie:

Von der Vertragsgarantie ausgeschlossen sind:

- Normale Verschleißteile: Dichtungen, Ventile, Griff, Düse, Leitungen, Tragegurte, Schubstange und Hebel,
- Veränderte Produkte,
- Produkte, die nicht gemäß den technischen Empfehlungen genutzt wurden, die in den Bedienungsanleitungen der einzelnen Produkte vermerkt sind,
- Missbräuchlich genutzte Produkte,
- Produkte, die nicht regelmäßig gewartet werden,
- Beschädigte Produkte (durch Stöße, Herunterfallen, Quetschen, etc.) aufgrund von Nachlässigkeit, mangelnder Wartung, fehlerhaftem oder unsachgemäßem Gebrauch des Produkts,
- Der Austausch von Komponenten nach Verlust einer Komponente des Sprühgeräts.

Nutzung der Garantie:

- Bitte bewahren Sie Ihren Kaufbeleg auf (Rechnung bzw. lesbaren Kassenbon). Er wird zur Geltendmachung der Vertragsgarantie von Ihnen verlangt werden.
- Ein unter Garantie stehendes Produkt, das bereits repariert oder ausgetauscht wurde, behält seinen Garantieanspruch für die restliche Garantielaufzeit und zu den ursprünglichen Bedingungen der beim Kauf ausgestellten Vertragsgarantie. Produkte, die zum Austausch durch ein neues Produkt zurückgesandt werden, werden Eigentum von HOZELOCK-EXEL.

Gesetzliche Garantie

- Die Vertragsgarantie mit ihren oben genannten Bedingungen ersetzt nicht die gesetzliche Garantie.

ITALIANO

AVVERTENZE PER L'USO

Da leggere tassativamente prima della messa in servizio

Un polverizzatore è un apparecchio sotto pressione, che può presentare dei rischi d'esplosione, spruzzando intorno del liquido, se le raccomandazioni contenute in queste istruzioni non sono rispettate. In caso di dubbi, consultare il costruttore.

Le avvertenze originali sono state redatte e approvate in francese. Tutte le altre lingue sono una traduzione dell'originale. In caso di conflitto, di imprecisioni o di differenze tra il francese e le altre lingue, fa fede la versione francese.

CAMPO D'APPLICAZIONE

Questo apparecchio è concepito esclusivamente per l'applicazione di prodotti FITOSANITARI GIARDINO (fungicidi, erbicidi, insetticidi).

Per qualsiasi altra applicazione è OBBLIGATORIO consultare il COSTRUTTORE.

Questo apparecchio è destinato all'uso nei seguenti campi d'applicazione: colture fruttifere, orticultura, in serra, di campi, del luppolo, speciali / orticoltura ornamentale, vivai, silvicoltura / terreni non coltivati, praterie, pascoli.

ATTENZIONE : Questo apparecchio non deve contenere o polverizzare i prodotti clorati, dei solventi, i prodotti a base di acetone ed a base acida, la candeggina, i prodotti detersivi ed i disinfettanti.

FUNZIONAMENTO

Messa in servizio / norme di sicurezza

- Questo apparecchio è equipaggiato con un interruttore che consente di staccare l'alimentazione della lancia non appena l'interruttore non è più tenuto.

Si raccomanda quanto segue:

- Accertarsi del buon funzionamento dell'apparecchio, verificando le tenute con qualche litro d'acqua nel serbatoio.
- L'apparecchio non deve essere utilizzato a temperature inferiori a 5°C e superiori a 40°C, sia durante lo stoccaggio invernale che per il resto dell'anno **(Fig. 1 e 2)**.
- La soluzione da nebulizzare non deve superare i 25°C **(Fig. 3)**.
- Non eseguire i trattamenti altro che quando il tempo è calmo (senza vento).
- Non utilizzare prodotti esplosivi, acidi e/o corrosivi nel polverizzatore **(Fig. 4 e 5)**.
- Non polverizzare in direzione di fiamme o fonti di calore**.**
- Portare indumenti di protezione, guanti di protezione, occhiali di protezione e maschere di protezione **(Fig. 6)**.
- Non fumare, bere o mangiare durante l'utilizzazione.
- Non polverizzare in direzione di persone o animali domestici.
- Tenere terze persone e animali domestici a distanza ragionevole durante la polverizzazione **(Fig. 7)**.
- Preservare l'ambiente, polverizzare solo sulle superfici da trattare.
- Non smontare mai un elemento del polverizzatore senza avere tolto in precedenza la pressione.
- Questo apparecchio non deve essere utilizzato in caso di stanchezza, malattia, sotto l'effetto di alcool, droga o farmaci.
- In caso di un'emergenza, il polverizzatore può essere staccato rapidamente azionando verso l'alto il passante di plastica della cinghia di chiusura.

Riempimento

- Rispettare le istruzioni del fabbricante dei prodotti per il trattamento (dosaggio, modo di applicazione, risciacquo).
- Non preparare altro che la quantità di prodotto strettamente necessaria, e per una sola applicazione. Vi consigliamo di utilizzare un filtro durante il riempimento e di evitare ogni tracimazione.
- Il dosaggio è facilitato dalla graduazione visibile sul serbatoio.
- Preparazione della soluzione da polverizzare:

A) Prodotto in polvere (solubile oppure inumidibile): preparare la soluzione in un secchio prima di travasarla nel serbatoio attraverso l'orifizio di riempimento.

B) Prodotto a base liquida (da diluire in acqua): mettere da 1 a 2 litri d'acqua nel serbatoio, versare la dose di prodotto liquido, quindi completare con acqua fino alla quantità desiderata.

Esempio di calcolo per ottenere un dosaggio adatto e sufficiente:

- Superficie da trattare : 100 m²

- Dosaggio: 0,6L/100m² (indicazione fornita dal fabbricante del prodotto di trattamento).

- Pressione di polverizzazione : 3 bar.

- Altezza dell'ugello rispetto al suolo (o al muro): 0.3m.

- Larghezza di polverizzazione : 0.6m.

- Velocità di avanzamento : 2km/h, ossia 33.33m/min.

Se ne deduce quindi:

- Superficie trattata in 1 minuto = 33.33m/minx0,6m = 20m²/min.

- Quantità di miscela necessaria = superficie da trattare / superficie trattata in 1 min x portata dell'ugello = 100m²/20m²/min x 0,98L/min = 3.3 litri; ossia 3.3-0.6 = 2.7 litri d'acqua e 0.6 litri di prodotto di trattamento.

- Questo calcolo è dato solamente a titolo indicativo. Nell'utilizzazione reale si devono prendere in considerazione le informazioni del fabbricante di prodotti ditrattamento ed i dati indicati sulla tabella della portata degli ugelli.

Durante l'uso

- Avvitare manualmente il tappo di riempimento sul serbatoio **(Fig. 8)**.
- Regolare la lunghezza della lancia nel modo che vi conviene, se possedete una lancia telescopica.
- Se il vaporizzatore è dotato di un limitatore di pressione, regolarlo al valore desiderato.
- Pompare da 8 a 10 volte a lancia chiusa, per la messa in pressione **(Fig. 9)**.
- Montare l'ugello adatto. Potete trovare gli ugelli nel reparto accessori del vostro negozio **(Fig. 13)**.
- Polverizzare premendo sull'interruttore dell'impugnatura **(Fig. 10)**.
- Procedere alla regolazione del getto ruotando l'ugello nei due sensi **(Fig. 11)**.
- Pompare di tanto in tanto azionando la leva per mantenere la pressione durante la polverizzazione.

Dopo l'uso / Pulizia

- Prima di qualsiasi altra utilizzazione, anche nell'immediato, con lo stesso prodotto per trattamenti o con un altro prodotto per trattamenti, verificare il buon funzionamento del polverizzatore.

Dopo ogni utilizzazione:

- Prima di riporlo e prima di qualsiasi altra utilizzazione con un altro prodotto per trattamenti, effettuate un risciacquo aggiungendo 1 litro di acqua nel serbatoio per diluire **(Fig. 12)**, mescolare bene e far funzionare per sciacquare l'insieme dei componenti del polverizzatore. Questa operazione di risciacquo va effettuata senza smontare gli accessori utilizzati durante il trattamento. Questa miscela di risciacquo non deve in nessun caso essere versata negli scarichi, ma essere polverizzata all'esterno sul terreno già trattato.
- Prima di qualsiasi altra utilizzazione, anche nell'immediato, con un'altra soluzione da polverizzare, ripetere per 3 volte di seguito l'operazione di risciacquo.
- Ripetere l'operazione più volte prima dello stoccaggio invernale.
- Pulire il filtro dell'impugnatura, il filtro di riempimento e l'ugello con acqua pulita dopo aver eliminato la pressione residua nell'apparecchio polverizzando senza azionare la leva di pompaggio.
- Lavarsi le mani ed il viso con l'acqua dopo l'utilizzazione del polverizzatore.
- Se si polverizza fino alla comparsa di aria nel getto, polverizzare fino a che non ci sia più pressione. Il volume residuo di liquido è inferiore a 250 ml.
- Se rimane ancora del prodotto non utilizzato, eliminare la pressione che può essere rimasta nell'apparecchio polverizzando senza azionare la leva di pompaggio. Recuperare l'eventuale eccedenza del prodotto e sciacquare nuovamente come indicato sopra.
- Evitare i rischi di inquinamento, recuperando il prodotto non utilizzato, come pure il suo imballaggio.
- Non riporre mai il polverizzatore quando è in pressione.
- Non conservare mai del prodotto di trattamento all'interno del polverizzatore.
- Non lasciare l'apparecchio né al caldo, né al sole, né al freddo **(Fig. 1 e 2)**.
- Riporre il polverizzatore in un luogo riparato, fuori della portata dei bambini.

Manutenzione / Cura

- Periodicamente, al riavvio dopo lo stoccaggio invernale e più volte per stagione, eseguire l'ingrassaggio di tutti i giunti (con un grasso al silicone per polverizzatore) e verificare il buon funzionamento del polverizzatore.
- Se il polverizzatore è dotato di una lancia telescopica composita, ingrassate anche il tubo fibra della lancia telescopica.

PROBLEMI / SOLUZIONI

Problemi	Soluzioni
Polverizzazione bassa o assente	Accertarsi che tutti i raccordi siano stretti bene
	Accertarsi che tutti i giunti siano lubrificati e puliti e non siano danneggiati, né usurati. Sostituirli se necessario (contattare il servizio clienti).
	Pulire l'ugello e i filtri
La polverizzazione non è dritta	Pulire l'ugello
Perdite	Accertarsi che tutti i raccordi siano stretti bene
	Accertarsi che tutti i giunti siano lubrificati e puliti e non siano danneggiati, né usurati. Sostituirli se necessario (contattare il servizio clienti).

GARANZIA

Estensione della garanzia contrattuale

Durata ed estensione della garanzia:

- Garantiamo i nostri prodotti per una durata indicata nelle avvertenze allegate al prodotto o sul prodotto a partire dalla data di acquisto (garanzia contrattuale obbligatoria portata a 2 anni + estensione della nostra garanzia contrattuale).
- In mancanza della prova della data d'acquisto dei prodotti, la garanzia decorre a partire dalla data di fabbricazione del prodotto (indicata sotto al prodotto).

Esclusione della garanzia contrattuale:

La garanzia contrattuale non comprende:

- I componenti soggetti a usura normale: giunti, valvole, impugnatura, ugello, tubi, cinghie di trasporto, biella e leva,
- I prodotti modificati,
- I prodotti di cui è stato fatto uso commettendo un'infrazione alle nostre raccomandazioni tecniche, che figurano nelle avvertenze allegate al prodotto,
- I prodotti dei quali si è fatto un uso abusivo,
- I prodotti che non sono stati sottoposti a manutenzione regolare,
- I deterioramenti del prodotto (urti, cadute, schiacciamenti, ecc.) derivanti da negligenza, mancanza di manutenzione, utilizzazione difettosa o anormale del prodotto,
- La sostituzione di un componente a seguito della perdita di un componente del polverizzatore.

Funzionamento della garanzia:

- Vi chiediamo di conservare la prova d'acquisto (fattura o scontrino leggibile) che vi sarà richiesta in caso di esecuzione della garanzia contrattuale.
- Un prodotto in garanzia che è stato riparato o sostituito resta garantito per la durata restante e alle condizioni iniziali della garanzia contrattuale concessa al momento dell'acquisto. I prodotti restituiti diventano proprietà di HOZELOCK-EXEL, quando sono sostituiti da un prodotto nuovo.

Garanzia legale

- La garanzia contrattuale, le cui condizioni sono esposte qui sopra, non sostituisce la garanzia legale.

¨PORTUGUÊS

MANUAL DE UTILIZAÇÃO

A ler imperativamente antes da colocação em serviço

Um pulverizador é um aparelho sob pressão que pode apresentar riscos de explosão, com projeção de líquido, se as instruções inscritas neste manual não forem respeitadas. Em caso de dúvida, consultar o fabricante. O manual original foi redigido e aprovado em francês. Todos os outros idiomas são traduções do original. Em caso de conflito, imprecisões ou diferenças entre o francês e os outros idiomas, prevalecerá a versão em francês.

DOMÍNIO DE APLICAÇÃO

Este aparelho foi concebido exclusivamente para a aplicação dos produtos FITOSSANITÁRIOS E DE JARDIM (fungicidas, herbicidas, inseticidas).
Para qualquer outra aplicação, é IMPERATIVO consultar o FABRICANTE.
Este aparelho destina-se a ser utilizado nos seguintes domínios de aplicação: fruticultura, horticultura, estufas, campos, lúpulo, especiais / horticultura ornamental, berçários, silvicultura / terras não cultivadas, pradarias, pastos.
ATENÇÃO: Este aparelho não deve conter nem pulverizar produtos clorados, solventes, produtos à base de acetona e base ácida, lixívia, detergentes para a roupa e desinfetantes.

FUNCIONAMENTO

Colocação em serviço / Regras de segurança

- Este aparelho está equipado com um interruptor, que permite cortar a alimentação da lança quando o interruptor deixa de ser mantido.

É recomendado:

- Assegurar-se que o aparelho funciona corretamente verificando as estanqueidades com alguns litros de água no depósito.
- O aparelho não deve ser utilizado nem armazenado a temperaturas abaixo de 5ºC e superiores a 40ºC, tanto no período de invernada como no resto do ano **(Fig. 1 e 2)**.
- A solução a pulverizar não deverá exceder 25°C **(Fig. 3)**.
- Fazer o tratamento apenas com tempo calmo (sem vento).
- Não utilizar produtos explosivos, ácidos e/ou corrosivos no pulverizador **(Fig. 4 e 5)**.
- Não pulverizar na direção de chamas ou de fontes de calor**.**
- Usar vestuário de proteção, luvas de proteção, óculos de proteção e uma máscara de proteção **(Fig. 6)**.
- Não fumar, beber, ou comer durante a utilização.
- Não pulverizar em direção das pessoas ou animais domésticos.
- Manter terceiros e animais domésticos a uma distância razoável durante a pulverização **(Fig. 7)**.
- Preservar o meio ambiente, apenas pulverizar as superfícies a tratar.
- Nunca desmontar um elemento do pulverizador, sem ter previamente retirado a pressão.
- Este aparelho não deve ser utilizado em caso de fadiga, doença, sob a influência de álcool, drogas ou outros medicamentos.
- Em caso de emergência, é possível desengatar rapidamente o pulverizador, acionando para cima o passador plástico da cinta de aperto.

Enchimento

- Respeitar as instruções do fabricante de produtos de tratamento (dosagem, modo de aplicação, enxaguamento).
- Preparar apenas a quantidade de produto estritamente necessária, e para uma única aplicação. Aconselhamos utilizar um filtro para o enchimento e evitar derrames.
- A dosagem é facilitada com a graduação visível no depósito.
- Preparação da solução para pulverizar:

A) Produto em pó (solúvel ou molhável): preparar a solução num balde antes de a verter no depósito pelo orifício de enchimento.

B) Produto de base líquida (a diluir em água): colocar 1 a 2 litros de água no depósito, verter a dose de produto líquido, e depois completar com a quantidade desejada de água.

- *Exemplo de cálculo para obter a dosagem adaptada e suficiente:*
- *Superfície a tratar: 100 m²*
- *Dosagem: 0,6 l/100 m² (indicação fornecida pelo fabricante do produto de tratamento).*

- Pressão de pulverização: 3 bars.
- Altura do bico em relação ao chão (ou parede): 0.3m.
- Largura de pulverização: 0.6m.
- Velocidade de avanço: 2km/h, ou seja 33.33m/min.
Então, deduz-se:
- Superfície tratada em 1 minuto: 33,33 m/min x 0,6 m =20 m²/min.
- Quantidade de mistura necessária = superfície a tratar / superfície tratada em 1 min x vazão do bico = 100 m² / 20 m²/min x 0,66 L/min = 3,3 litros; ou seja 3,3-0,6 = 2,7 litros de água e 0,6 litros do produto de tratamento.
- Este cálculo é dado apenas a título indicativo. Aquando da utilização real, é preciso levar em consideração as informações do fabricante do produto de tratamento e os dados indicados na tabela de vazão dos bicos.

Na utilização

- Verter manualmente a tampa de cheio no reservatório **(Fig. 8)**.
- Ajustar o comprimento da lança à sua conveniência se tiver uma lança telescópica.
- Se o seu vaporizador estiver equipado com um limitador de pressão, ajuste-o ao valor desejado.
- Bombear 8 a 10 vezes com a lança fechada, para dar pressão **(Fig. 9)**.
- Montar o bico adequado à sua utilização. Veja os nossos bicos na secção acessórios da sua loja **(Fig. 13)**.
- Pulverizar premindo o interruptor do punho **(Fig. 10)**.
- Proceder à regulação do jato, girando o bico nos dois sentidos **(Fig. 11)**.
- Bombear de vez em quando acionando a alavanca para manter a pressão durante a pulverização.

Após a utilização / Limpeza

- Antes de qualquer outra utilização, mesmo que seja imediata, com o mesmo produto de tratamento ou com outro produto de tratamento, verificar o bom funcionamento do pulverizador.
Após cada utilização:
- Antes de guardar e de qualquer outra utilização com outro produto de tratamento, efetuar uma operação de enxaguamento, ou seja, juntar 1 litro de água no depósito para diluir **(Fig. 12)**, misturar bem e deixar funcionar para lavar o conjunto dos componentes do pulverizador do aparelho. Esta operação de lavagem deve ser efetuada sem desmontar os acessórios utilizados no tratamento. Esta mistura proveniente da lavagem não deve em caso algum ser deitada no esgoto, mas sim pulverizada no exterior sobre o terreno já tratado.
- Antes de qualquer nova utilização, mesmo que imediata, com uma solução de pulverização diferente, repetir 3 vezes de seguida a operação de enxaguamento.
- Repetir a operação várias vezes antes da invernada.
- Limpar o filtro do punho, o filtro de enchimento e o bico com água limpa depois de ter eliminado a pressão que possa subsistir no aparelho pulverizando sem acionar a alavanca da bomba.
- Lavar as mãos e o rosto com água limpa após a utilização do pulverizador.
- Se pulverizar até ao aparecimento de ar no jato, pulverize até que não haja mais pressão. O volume residual do líquido é inferior a 250 ml.
- Se sobejar mistura do produto de tratamento não utilizada, eliminar a pressão residual que possa subsistir no aparelho, pulverizando sem acionar a alavanca de bombeamento. Recuperar o eventual excedente de produto e enxaguar novamente o pulverizador cormo acima indicado.
- Evitar os riscos de poluição recuperando o produto não utilizado, bem como a sua embalagem.
- Nunca guardar o pulverizador enquanto estiver sob pressão.
- Nunca conservar o produto de tratamento no interior do pulverizador.
- Não deixar o aparelho perto de fontes de calor, ao sol ou ao frio **(Fig. 1 e 2)**.
- Colocar o pulverizador num local abrigado, fora do alcance de crianças.

Manutenção / Conservação

- Periodicamente, ao reiniciar após a invernada e várias vezes por temporada, lubrificar todas as juntas (com massa de silicone para pulverizador) e verificar o bom funcionamento do pulverizador.
- Se o seu pulverizador estiver equipado com uma lança telescópica composta, lubrifique também o tubo de fibra da lança telescópica.

DEFEITOS / SOLUÇÕES

Problemas	Soluções
Pulverização fraca ou inexistente	Certificar-se de que todas as uniões estão bem apertadas
	Certificar-se de que todas as juntas estão lubrificadas e limpas, e não estão deterioradas ou gastas. Substitui-las se necessário (contatar o serviço ao consumidor).
	Limpar o bico e os filtros
A pulverização não e reta	Limpar o bico
Fugas	Certificar-se de que todas as uniões estão bem apertadas
	Certificar-se de que todas as juntas estão lubrificadas e limpas, e não estão deterioradas ou gastas. Substitui-las se necessário (contatar o serviço ao consumidor).

GARANTIAS

Extensão da Garantia Contratual

Duração e alargamento da garantia:
- Garantimos os nossos produtos durante o período indicado no manual específico entregue com o produto ou no produto, a contar da data de compra (Garantia Contratual Obrigatória de 2 anos + alargamento da nossa Garantia Contratual).
- Na falta do comprovativo da data de compra dos produtos, a Garantia conta a partir da data de fabrico do produto (identificada no produto).
Exclusões da Garantia Contratual:
A Garantia Contratual não inclui:
- As peças de desgaste normal: juntas, válvulas, punho, bico, tubos, precintas de portabilidade, biela e alavanca,
- Os produtos modificados,
- Os produtos cuja utilização viola as recomendações técnicas incluídas nos Manuais de Utilização em anexo ao produto,
- Os produtos dos quais é feita uma utilização abusiva,
- Os produtos que não são sujeitos a uma manutenção regular,
- A degradação do produto (choques, quedas, esmagamento, etc.) proveniente de negligência, falhas na manutenção, utilização defeituosa ou anormal do produto,
- A substituição de um componente, depois de uma perda de um componente do pulverizador.
Funcionamento da Garantia:
- Pedimos-lhe que guarde o seu comprovativo de compra (fatura ou recibo legíveis), que lhe será pedido em caso de utilização da Garantia Contratual.
- Um produto sob a garantia que foi reparado ou substituído, continua sob a garantia para a duração restante e nas condições iniciais da Garantia Contratual atribuída aquando da compra. Todos os produtos devolvidos tornam-se propriedade da HOZELOCK-EXEL quando substituídos por produtos novos.

Garantia Legal

- A Garantia Contratual, cujas condições se encontram enumeradas acima, não substitui a Garantia Legal.

POLSKI

INSTRUKCJA OBSŁUGI

Obowiązkowo przeczytać przed uruchomieniem

Opryskiwacz jest urządzeniem ciśnieniowym, które, w przypadku nieprzestrzegania zaleceń podanych w niniejszej instrukcji, może powodować ryzyko wybuchu z rozpyleniem płynu. W razie wątpliwości zapytać producenta.

Oryginalna instrukcja obsługi została sporządzona i zatwierdzona w języku francuskim. Wszystkie pozostałe wersje językowe stanowią tłumaczenie z oryginału. W razie sprzeczności, niedokładności, lub rozbieżności pomiędzy tekstem francuskim a innymi językami, priorytetowa jest wersja francuska.

DZIEDZINA ZASTOSOWANIA

Urządzenie zostało zaprojektowane wyłącznie do rozpylania OGRODNICZYCH ŚRODKÓW FITOSANITARNYCH (grzybobójczych, chwastobójczych, owadobójczych).

W przypadku innego zastosowania NALEŻY BEZWZGLĘDNIE skonsultować się z PRODUCENTEM.

Urządzenie przeznaczone jest do zastosowania w następujących dziedzinach: sadownictwo, warzywnictwo, szklarnie, uprawy polowe, uprawa chmielu, uprawy specjalne/ogrodnictwo dekoracyjne, szkółkarstwo, leśnictwo/nieużytki, łąki, pastwiska.

UWAGA: Urządzenie nie może zawierać ani rozpylać środków zawierających chlor, rozpuszczalników, środków na bazie acetonu i kwasu, wody z Javel (wody chlorowanej), środków zawierających proszki do prania i środków dezynfekcyjnych.

SPOSÓB DZIAŁANIA

Uruchamianie/zasady bezpieczeństwa

- Urządzenie wyposażone jest w wyłącznik, który pozwala na odcięcie zasilania do lancy w momencie zwolnienia nacisku.

Zalecenia:

- Upewnić się, czy urządzenie działa prawidłowo, sprawdzając szczelność poprzez wlanie kilku litrów wody do zbiornika.
- Urządzenie nie powinno być używane ani przechowywane w temperaturze poniżej 5°C oraz powyżej 40°C w okresie zimowym i w pozostałym okresie roku **(Rys. 1 i 2)**.
- Temperatura rozpylanego roztworu nie może przekraczać 25°C **(Rys. 3)**.
- Opryskiwanie wykonywać tylko przy odpowiednich warunkach atmosferycznych (bezwietrznych).
- Nie używać w opryskiwaczu produktów wybuchowych, kwasów ani produktów żrących **(Rys. 4 i 5)**.
- Nie rozpylać w kierunku otwartego ognia ani źródeł ciepła.
- Zakładać odzież ochronną, rękawice i okulary ochronne oraz maskę ochronną **(Rys. 6)**.
- Podczas opryskiwania nie palić tytoniu, nie spożywać posiłków ani napojów.
- Nie rozpylać w kierunku innych osób ani zwierząt domowych.
- Osoby trzecie oraz zwierzęta powinny podczas opryskiwania znajdować się w bezpiecznej odległości **(Rys. 7)**.
- Chronić środowisko, rozpylając tylko na powierzchnie, które tego wymagają.
- Nigdy nie demontować jakiegokolwiek elementu opryskiwacza, który jest jeszcze pod ciśnieniem.
- Nie używać urządzenia w przypadku zmęczenia, choroby, pod wpływem alkoholu, narkotyków lub leków.
- W sytuacji niebezpiecznej można szybko zdjąć opryskiwacz, pociągając ku górze plastikową sprzączkę paska zaciskowego.

Napełnianie

- Stosować się do zaleceń producenta środków ochronnych (dozowanie, sposób stosowania, płukanie).
- Każdorazowo przygotowywać tylko taką ilość mieszanki, która jest potrzebna do jednorazowego użycia. Podczas napełniania zalecamy używanie filtra w celu uniknięcia niepotrzebnego przelania.
- Dozowanie jest łatwe dzięki podziałce znajdującej się na zbiorniku.
- Przygotowanie roztworu do rozpylania:

a) Produkt w proszku (rozpuszczalny lub mieszalny): przygotować roztwór w wiadrze, a następnie wlać go do zbiornika przez otwór do napełniania.

b) Produkt na bazie płynu (do rozpuszczenia w wodzie): wlać od 1 do 2 litrów wody do zbiornika, dodać odpowiednią ilość produktu, a następnie dopełnić zbiornik wymaganą ilością wody.

- Przykładowe obliczenie dla uzyskania właściwego stężenia i potrzebnej ilości mieszaniny:
- Powierzchnia do opryskiwania: 100 m²
- Dozowanie: 0,6 l/100 m² (według zaleceń producenta środka ochronnego).
- Ciśnienie rozpylania: 3 bar.
- Wysokość dyszy nad ziemią (lub ściany): 0,3 m.
- Szerokość rozpylania: 0,6 m.
- Prędkość przemieszczania się: 2 km/h, czyli 33,33 m/min.
W związku z tym:
- Powierzchnia opryskana w ciągu minuty = 33,33 m/min x 0,6 m = 20m²/min.
- Ilość potrzebnego roztworu = powierzchnia do opryskania/powierzchnia opryskana w czasie 1 min x wydatek dyszy = 100 m²/20 m²/min x 0,66 l/min = 3,3 litra, czyli 3,3 – 0,6 = 2,7 litra wody i 0,6 litra środka ochronnego.

- Powyższe obliczenia są wyłącznie orientacyjne. W trakcie rzeczywistego używania należy wziąć pod uwagę wskazania producenta środka ochronnego i dane z tabeli wydatku dysz.

Podczas użytkowania

- Ręcznie przykręcić korek napełniania do zbiornika **(Rys. 8)**.
- Jeżeli urządzenie wyposażone jest w lancę teleskopową, wyregulować długość lancy według własnych potrzeb.
- Jeżeli opryskiwacz jest wyposażony w ogranicznik ciśnienia, należy go ustawić na żądaną wartość.
- Aby zwiększyć ciśnienie, wykonać ruch pompowania od 8 do 10 razy przy zamkniętej lancy **(Rys. 9)**.
- Zamontować dyszę odpowiednią do zastosowania. Dysze można znaleźć w sklepie na półce z akcesoriami **(Rys. 13)**.
- Naciskając spust na uchwycie, rozpocząć opryskiwanie **(Rys. 10)**.
- Obracając dyszą w obu kierunkach, wyregulować strumień **(Rys. 11)**.
- Aby utrzymywać ciśnienie podczas opryskiwania, od czasu do czasu pompować za pomocą dźwigni.

Po użyciu/czyszczenie

- Przed każdym ponownym użyciem, nawet natychmiastowym, z użyciem tego samego środka należy sprawdzić prawidłowe działanie opryskiwacza.

Po każdym użyciu:

- Przed schowaniem oraz przed każdym następnym użyciem z wykorzystaniem innego środka ochronnego wykonać płukanie, tj. wlać 1 litr wody w celu rozcieńczenia pozostałego produktu **(Rys. 12)**, dokładnie wymieszać, a następnie uruchomić opryskiwacz, aby wypłukać wszystkie jego elementy. Płukanie należy wykonywać bez demontażu akcesoriów używanych podczas opryskiwania. Mieszaniny pochodzącej z płukania w żadnym wypadku nie można wylewać do kanalizacji, lecz należy ją rozpryskać na terenie, gdzie już zostało przeprowadzone opryskiwanie.
- Przed każdym ponownym użyciem, nawet natychmiastowym, z użyciem innego środka płukanie należy powtórzyć 3-krotnie.
- Przed okresem zimowym powtórzyć czynność kilkukrotnie.
- Uwolnić ciśnienie z urządzenia, wykonując rozpylanie bez pompowania za pomocą dźwigni, a następnie wypłukać czystą wodą filtr uchwytu, filtr wlewu i dyszę.
- Po każdym użyciu opryskiwacza umyć ręce i twarz czystą wodą.
- W przypadku rozpylania do momentu pojawienia się powietrza w strumieniu kontynuować rozpylanie do momentu zredukowania ciśnienia do zera. Objętość resztkowa płynu jest mniejsza niż 250 ml.
- W przypadku pozostania resztki niezużytego środka ochronnego należy zwolnić ciśnienie resztkowe w urządzeniu, kontynuując rozpylanie bez pompowania z użyciem dźwigni. Zebrać ewentualny nadmiar produktu i ponownie wypłukać opryskiwacz według powyższych wskazówek.
- Unikać zanieczyszczenia środowiska poprzez zebranie niezużytego produktu oraz jego opakowania.
- Nigdy nie przechowywać rozpylacza pod ciśnieniem.
- Nigdy nie przechowywać środków do opryskiwania wewnątrz opryskiwacza.

- Nigdy nie pozostawiać urządzenia w pobliżu źródła ciepła, na słońcu ani na mrozie **(Rys. 1 i 2)**.
- Opryskiwacz przechowywać w miejscu chronionym, niedostępnym dla dzieci.

Konserwacja/utrzymanie

- Okresowo, podczas uruchamiania po okresie zimowym oraz kilka razy w sezonie, smarować wszystkie uszczelki (smarem silikonowym do opryskiwaczy) i sprawdzać prawidłowe działanie opryskiwacza.
- Jeżeli opryskiwacz jest wyposażony w lancę teleskopową, należy posmarować również rurkę lancy.

USTERKI/ROZWIĄZANIA

Problemy	Rozwiązania
Słabe rozpylanie lub brak rozpylania	Sprawdzić, czy wszystkie złącza są prawidłowo dokręcone
	Sprawdzić, czy wszystkie uszczelki są posmarowane i czyste oraz czy nie są one uszkodzone lub zużyte. W razie potrzeby wymienić (skontaktować się z działem obsługi klienta).
	Wyczyścić dyszę i filtry
Rozpylanie nie odbywa się prosto	Wyczyścić dyszę
Wycieki	Sprawdzić, czy wszystkie złącza są prawidłowo dokręcone
	Sprawdzić, czy wszystkie uszczelki są posmarowane i czyste oraz czy nie są one uszkodzone lub zużyte. W razie potrzeby wymienić (skontaktować się z działem obsługi klienta).

GWARANCJE

Rozszerzenie gwarancji umownej

Okres i zakres gwarancji

- Okres gwarancji na nasze produkty jest podany w instrukcji dołączonej do urządzenia lub na urządzeniu, licząc od daty zakupu (obowiązkowa gwarancja umowna wynosi 2 lata + rozszerzenie gwarancji umownej).
- W przypadku braku dowodu zakupu gwarancja wchodzi w życie z dniem produkcji urządzenia (podanym pod urządzeniem).

Wyłączenia z gwarancji umownej:

Gwarancja umowna nie obejmuje:

- Części ulegających normalnemu zużyciu: uszczelek, zaworów, uchwytu, dyszy, przewodów, szelek, drążka i dźwigni;
- Urządzeń zmodyfikowanych;
- Urządzeń używanych niezgodnie z zaleceniami technicznymi znajdującymi się w instrukcji obsługi dołączonej do urządzenia;
- Urządzeń nadmiernie eksploatowanych;
- Urządzeń, które nie były regularnie konserwowane;
- Uszkodzeń urządzenia (uderzenia, upadki, zmiażdżenie itp.) wynikających z zaniedbania, błędów konserwacji, szkodliwego lub nieprawidłowego użycia produktu;
- Wymiany w wyniku zagubienia elementów opryskiwacza.

Obowiązywanie gwarancji:

- Prosimy o zachowanie dowodu zakupu (faktury lub paragonu), o który zostaną Państwo poproszeni w przypadku skorzystania z gwarancji umownej.
- Urządzenie w okresie gwarancyjnym, które zostało naprawione lub wymienione, objęte jest gwarancją na pozostały okres na początkowych warunkach gwarancji umownej przyznanej w momencie zakupu. Wszystkie urządzenia odesłane i wymienione na urządzenia nowe stają się własnością HOZELOCK-EXEL.

Gwarancja ustawowa

- Gwarancja umowna, której warunki zostały wymienione powyżej, nie zastępuje gwarancji ustawowej.

ESPAÑOL

MANUAL DE INSTRUCCIONES

Leer imperativamente antes de la primera utilización

El pulverizador es un aparato bajo presión susceptible, si no se cumplen las consignas recogidas en la presente guía, de ocasionar explosiones con proyecciones de líquido. Si tiene alguna duda, consulte con el constructor.

El manual original se ha redactado y aprobado en francés. Las versiones en todos los demás idiomas son traducciones del original. En caso de conflictos, imprecisiones o discrepancias entre el francés y los otros idiomas, prevalecerá la versión francesa.

ÁMBITO DE APLICACIÓN

Este aparato ha sido exclusivamente diseñado para aplicar productos FITOSANITARIOS DE JARDÍN (fungicidas, herbicidas e insecticidas).

Para las demás aplicaciones, DEBE consultar con el COSNTRUCTOR.

El aparato se ha diseñado para ser utilizado en los siguientes ámbitos de aplicación: cultivos frutales, huertas, invernaderos, campos, cultivos de lúpulo, cultivos especiales o de horticultura decorativa, viveros, silvicultura o tierras sin cultivar, prados y pastos.

ATENCIÓN: este aparato no debe contener ni pulverizar productos clorados, con disolventes, productos a base de acetona y de base ácida, lejías, productos detergentes ni desinfectantes.

FUNCIONAMIENTO

Funcionamiento y normas de seguridad

- Este aparato incluye un interruptor que permite interrumpir la alimentación de la lanza al soltarlo.

Recomendamos:

- Comprobar que el aparato funciona correctamente: verifique la estanquidad vertiendo unos litros de agua en el depósito.
- El aparato no debe utilizarse ni almacenarse a temperaturas inferiores a 5 °C ni superiores a 40 °C durante el invernaje ni durante el resto del año **(Fig. 1 y 2)**.
- La solución por pulverizar no estar a una temperatura superior a 25°C **(Fig. 3)**.
- Aplíquela únicamente los días sin viento.
- No utilice productos explosivos, ácidos ni corrosivos dentro del pulverizador **(Fig. 4 y 5)**.
- No pulverice en dirección de llamas ni fuentes de calor**.**
- Lleve un equipo de protección personal: ropa, guantes, gafas y máscara **(Fig. 6)**.
- No fume, beba ni coma mientras lo utiliza.
- No pulverice hacia personas ni animales domésticos.
- Las demás personas y los animales domésticos deben mantenerse a una distancia razonable durante la pulverización **(Fig. 7)**.
- Proteja el medio ambiente: pulverice únicamente las superficies que requieran tratamiento.
- Nunca desmonte un elemento del pulverizador sin antes quitar la presión.
- Este aparato no debe utilizarse en caso de fatiga o enfermedad ni bajo la influencia de alcohol, drogas o medicamentos.
- En caso de emergencia, se puede descolgar rápidamente el pulverizador accionando hacia arriba el pasador de plástico de la correa.

Llenado

- Siga las instrucciones del fabricante de productos de tratamiento (dosificación, modo de aplicación y aclarado).
- Prepare únicamente la cantidad de producto estrictamente necesaria para una sola aplicación. Le recomendamos que utilice un filtro para llenarlo y evitar que rebose.
- La graduación visible en el depósito facilita la dosificación.
- Preparación de la solución por pulverizar:

A) Productos en polvo (solubles o mojables): prepare la solución en un cubo antes de traspasarla al depósito por el orificio de llenado.

B) Productos de base líquida (que se deban diluir en agua): vierta entre 1 y 2 litros de agua dentro del depósito, vierta la dosis correspondiente de producto líquido y rellene el depósito de agua hasta el nivel deseado.

- Ejemplo de cálculo para obtener la dosificación adecuada y suficiente:

- Superficie por tratar: 100 m²

- Dosificación: 0,6 L/100 m². (indicaciones del fabricante del producto de tratamiento).

- Presión de pulverización: 3 bares.
- Altura del tubo respecto al suelo (o la pared): 0,3 m.
- Anchura de pulverización: 0.6 m.
- Velocidad de avance: 2 km/h, es decir, 33,33 m/min.
Por lo tanto:
- Superficie tratada en 1 minuto = 33,33 m/min × 0,6 m = 20 m²/min.
- Cantidad de mezcla necesaria = superficie por tratar / superficie tratada en 1 min × caudal de la boquilla = 100 m² / 20 m² / min × 0,66 L/min = 3,3 litros; es decir, 3,3 - 0,6 = 2,7 litros de agua y 0,6 litros de producto de tratamiento.
- Este cálculo es meramente indicativo. En situaciones reales, hay que tener en cuenta la información proporcionada por el fabricante del producto de tratamiento y los datos indicados en la tabla de caudal de las boquillas.

Durante su utilización

- Atornille a mano el tapón de llenado o la bomba (según los aparatos) sobre el depósito **(Fig. 8)**.
- Ajuste la longitud de la lanza como prefiera si es telescópica.
- Si el vaporizador incluye un regulador de presión, ajústelo en el valor deseado.
- Bombee de 8 a 10 veces con la lanza cerrada para regular la presión **(Fig. 9)**.
- Monte la boquilla adecuada al uso que quiera. Encontrará nuestras boquillas en la sección de accesorios de la tienda **(Fig. 13)**.
- Pulverice pulsando el interruptor de la empuñadura **(Fig. 10)**.
- Ajuste el chorro girando la boquilla en ambos sentidos **(Fig. 11)**.
- Bombee de vez en cuando accionando la palanca para mantener la presión durante la pulverización.

Tras su utilización / Limpieza

- Antes de volver a utilizarlo con el mismo producto de tratamiento u otro producto, compruebe que el pulverizador funciona correctamente.
Después de cada utilización:
- Antes de guardar el aparato y antes de volver a usarlo con otro producto de tratamiento, aclárelo: añada 1 litro de agua al depósito para diluir el producto (Fig. 12), mézclela bien y haga funcionar el aparato para enjuagar todos los componentes del pulverizador. Aclare el aparato sin desmontar los accesorios utilizados durante el tratamiento. La mezcla del enjuague no debe desecharse en ningún momento por el desagüe: se debe pulverizar en exteriores, sobre el terreno ya tratado.
- Antes de volver a utilizarlo para pulverizar otra disolución, aunque sea justo después, se debe aclarar tres veces seguidas.
- Repita la operación varias veces antes del invernaje.
- Limpie el filtro de la empuñadura, el filtro de llenado y la boquilla con agua clara tras haber eliminado la presión residual que pueda quedar dentro del aparato pulverizando sin accionar la palanca de bombeo.
- Lávese las manos y el rostro con agua limpia después de utilizar el pulverizador.
- Si pulveriza hasta la aparición de aire en el chorro: pulverice hasta que no haya presión. El volumen residual de líquido es inferior a 250 ml.
- Si queda producto de tratamiento sin utilizar, elimine la presión que pueda quedar dentro del aparato pulverizando sin accionar la palanca de bombeo. Recupere el producto sobrante y vuelva a enjuagar el pulverizador como se ha indicado.
- Para evitar riesgos de contaminación, recupere el producto no utilizado junto con su embalaje.
- No guarde nunca el pulverizador sin quitar la presión.
- No conserve nunca el producto de tratamiento dentro del pulverizador.
- No deje el aparato expuesto al calor, al sol ni al frío **(Fig. 1 y 2)**.
- Guarde el pulverizador en un lugar resguardado y fuera de alcance de los niños.

Mantenimiento y Limpieza

- Periódicamente, al reiniciar el aparato tras el invernaje y varias veces cada temporada, engrase todas las juntas (con una grasa de silicona para pulverizador) y compruebe que el pulverizador funciona correctamente.
- Si el pulverizador lleva una lanza telescópica de material compuesto, engrase también el tubo fibra de la lanza telescópica.

FALLOS / SOLUCIONES

Problemas	Soluciones
Pulverización débil o ausente	Compruebe que todos los racores estén bien apretados
	Asegúrese de que todas las juntas estén lubricadas y limpias y que no están deterioradas ni desgastadas. Cámbielas en caso necesario (contacte con el servicio de atención al cliente).
	Limpie la boquilla y los filtros
La pulverización no sale recta	Limpie la boquilla
Fugas	Compruebe que todos los racores estén bien apretados
	Asegúrese de que todas las juntas estén lubricadas y limpias y que no están deterioradas ni desgastadas. Cámbielas en caso necesario (contacte con el servicio de atención al cliente).
Válvula de seguridad defectuosa	PELIGRO: no ponga el aparato bajo presión. Contacte con el servicio de atención al cliente

GARANTÍA

Extensión de la Garantía Contractual

Duración y extensión de la Garantía:
- Nuestros productos están cubiertos por una garantía cuya duración se precisa en el manual suministrado con el producto o a partir de la fecha de compra (Garantía Contractual Obligatoria de 2 años + Extensión de nuestra Garantía Contractual).
- Si no se dispone de pruebas que demuestren la fecha de compra de los productos, la Garantía pasará a aplicarse a partir de la fecha de fabricación del producto (indicada en la parte inferior del producto).
Elementos excluidos de la Garantía Contractual:
La Garantía Contractual no cubre:
- Las piezas de desgaste: juntas, cierres, empuñadura, boquilla, tubos, correas, biela y palanca,
- Los productos modificados,
- Los productos que se utilicen incumpliendo las recomendaciones técnicas del Manual de Uso del producto,
- Los productos que se usen indebidamente,
- Los productos no sometidos a un mantenimiento periódico,
- Los deterioros del producto (golpes, caídas, aplastamientos, etc.) debidos a negligencias, falta de mantenimiento o usos indebidos o anómalos del producto,
- El reemplazo de componentes del pulverizador que se hayan perdido.
Funcionamiento de la Garantía:
- Conserve la prueba de compra (factura o recibo de caja legible), ya que deberá presentarla para poder aplicar la Garantía Contractual.
- Si un producto cubierto por la garantía se repara o se cambia por otro, quedará cubierto durante el periodo restante y con las condiciones iniciales de la Garantía Contractual concedida al comprar el producto. Todos los productos devueltos pasarán a ser propiedad de HOZELOCK-EXEL al ser reemplazados por un producto nuevo.

Garantía Legal

- La Garantía Contractual, cuyas condiciones se detallan más arriba, no sustituye a la Garantía Legal.

NEDERLANDER

BEDIENINGSINSTRUCTIES

Te lezen vóór de inbedrijfstelling

Een drukspuit is een apparaat onder druk dat explosiegevaar kan meebrengen evenals vloeistofspatten als de in deze handleiding opgenomen instructies niet worden opgevolgd. In geval van twijfel, contact op nemen met de fabrikant.
De oorspronkelijke handleiding is opgesteld en goedgekeurd in het Frans. Alle andere talen zijn vertalingen van het originele document. In het geval van een conflict, onjuistheden of tegenstrijdigheden tussen de Franse en andere talen, is het de Franse versie die prevaleert.

TOEPASSINGSGEBIED

Dit toestel is ontworpen voor de toepassing van producten VOOR GEWASBESCHERMING IN DE TUIN (fungiciden, herbiciden, insekticiden).
Voor een andere toepassing, is het VERPLICHT om de fabrikant te raadplegen.
Dit apparaat is bedoeld voor gebruik in de volgende toepassingsgebieden: fruit, groenten, kassen, velden, hop, speciale teelten / sierteelt, tuinbouw, bosbouw / niet-gecultiveerd akkerland, grasland.
LET OP: Dit apparaat is niet geschikt om gechloreerde producten, oplosmiddelen op basis van aceton, zuren, bleekmiddel en zijn derivaten, reinigings- en desinfectiemiddelen te bevatten of te verstuiven.

WERKING

Ingebruikname / Veiligheidsvoorschriften

- Dit apparaat is uitgerust met een schakelaar, waardoor de toevoer naar de spuitlans wordt afgesloten, zodra de schakelaar niet meer wordt ingedrukt.
Het wordt aanbevolen om:
- De goede werking van het apparaat te controleren door de waterdichtheid te testen met enkele liters water in het reservoir.
- Het apparaat mag niet worden gebruikt en opgeslagen bij temperaturen onder de 5ºC en boven de 40ºC tijdens de winter of gedurende de rest van het jaar **(Fig. 1 en 2)**.
- De te verstuiven oplossing mag niet warmer zijn dan 25°C **(Fig. 3)**.
- Behandel alleen bij rustig weer (zonder wind).
- Gebruik geen explosieve producten, zuren en / of corrosieve middelen in de drukspuit **(Fig. 4 en 5)**.
- Niet spuiten in de richting van vlammen of een warmtebron.
- Draag beschermende kleding, beschermende handschoenen, bril en een beschermend masker **(Fig. 6)**.
- Rook, drink of eet niet tijdens gebruik.
- Spuit niet in de richting van personen of huisdieren.
- Houd derden en huisdieren op een redelijke afstand tijdens het spuiten **(Fig. 7)**.
- Bescherm het milieu, spuit alleen op de te behandelen oppervlakken.
- Demonteer nooit een element van de spuit, zonder tevoren de druk te hebben afgelaten.
- Dit product mag niet gebruikt worden in geval van vermoeidheid, ziekte, onder invloed van alcohol, drugs of andere medicatie.
- In geval van nood is het mogelijk om de drukspuit snel uit te doen door de rode riem naar omhoog te trekken.

Vulling

- Houd u aan de instructies van de fabrikant van de behandelproducten (dosering, wijze van toepassing, spoelen).
- Maak niet meer klaar dan strikt noodzakelijk is en slechts voor één enkele toepassing. Wij raden u aan een filter te gebruiken bij het vullen, en morsen te voorkomen.
- Het doseren gaat gemakkelijk dankzij de zichtbare maatverdeling op het reservoir.
- Het klaarmaken van de te verstuiven oplossing:
A) Producten in poedervorm (oplosbaar of water dispergeerbaar poeder): maak de oplossing klaar in een emmer alvorens deze over te gieten in het reservoir, door de vulopening.
B) Product op vloeibare basis (op te lossen in water): giet 1 tot 2 liter water in het reservoir, giet de dosis van het vloeibare product erbij, vul dit aan met water in de gewenste hoeveelheid.
- *Rekenvoorbeeld voor het verkrijgen van een aangepaste en voldoende dosering:*
- Te behandelen oppervlak: 100 m².
- Dosering: 0,6L/100m² (aanwijzing van de fabrikant van de behandelproducten).
- Spuitdruk: 3 bar.
- Hoogte van het spuitstuk boven de grond : 0,3 m
- Spuitbreedte: 0,6 m.
- Voortgangssnelheid: 2km/h, ofwel 33,33m/min.
Hieruit volgt:
- Behandeld oppervlak in 1 minuut = 33,33m/min x 0,6m = 20m²/min.
- Benodigde menghoeveelheid = te behandelen oppervlak / behandeld oppervlak in 1 min x debiet van het spuitstuk = 100m² / 20m²/min x 0 L/min = 3,3 liter; zijnde el 3,3-0,6 = 2,7 liter water en 0,6 liter behandelmiddel.
- Deze berekening is slechts een voorbeeld. Bij daadwerkelijk gebruik is het noodzakelijk rekening te houden met de informatie van de fabrikant van het behandelproduct en met de gegevens die vermeld staan op de tabel met het spuitstukdebiet.

Bij gebruik

- Schroef handmatig de vuldop op het reservoir **(Fig. 8)**.
- Stel bij gebruik van een telescopische spuitlans deze in op de gewenste lengte.
- Als uw drukspuit is uitgerust met een overdrukventiel, stel deze in op de gewenste waarde.
- Pomp 8 tot 10 keer met gesloten spuit, om het apparaat op druk te brengen **(Fig. 9)**.
- Monteer het geschikte spuitstuk voor uw toepassing. U kunt ons spuitstukkengamma vinden in het gedeelte voor accessoires in uw winkel **(Fig. 13)**.
- Vernevel door het indrukken van de hendel **(Fig. 10)**.
- Ga verder met het regelen van de straal door aanpassing van het spuitstuk in de twee richtingen **(Fig. 11)**.
- Pomp van tijd tot tijd door de zwengel te bedienen om de druk tijdens de verstuiving te handhaven.

Na gebruik / reiniging

- Voordat u de spuit opnieuw gebruikt, zelfs onmiddellijk na een vorig gebruik, met hetzelfde of een ander behandelproduct, dient u steeds de goede werking van de drukspuit te controleren.
Na elk gebruik:
- Vóór opslag en voordat de drukspuit met een ander product wordt gebruikt, moet deze worden gespoeld, dat wil zeggen voeg 1 liter water in het reservoir toe om te verdunnen **(Fig. 12)**, goed mengen en deze laten werken voor het spoelen van alle componenten van het apparaat. Het spoelen moet gebeuren zonder het verwijderen van de accessoires gebruikt tijdens de behandeling. Dit spoelmengsel mag nooit in het riool worden afgevoerd, maar moet worden verstoven op het reeds behandelde terrein.
- Voor gebruik, zelfs onmiddellijk, met verschillende oplossing, herhaal 3 keer de spoeling.
- Herhaal dit een paar keer vóór de winter.
- Reinig de handgreepfilter, de vulfilter en het spuitstuk met schoon water na het verwijderen van de druk die in het apparaat kan achterblijven door te sproeien zonder de pompzwengel te gebruiken.
- Handen en gezicht te wassen met schoon water na het gebruik van de drukspuit.
- Spuit tot er lucht verschijnt in de straal en er geen druk meer achterblijft. Het restvolume van de vloeistof bedraagt minder dan 250 ml.
- Als u een deel van het niet gebruikte middel overhoudt, laat dan de eventueel in het apparaat achtergebleven druk ontsnappen door te sproeien zonder de pompzwengel te gebruiken. Vang het overgebleven product op en spoel opnieuw de drukspuit door zoals hierboven aangegeven.
- Zorg dat het niet gebruikte product en de verpakking het milieu niet kunnen vervuilen.
- Bewaar nooit de drukspuit terwijl deze onder druk staat.
- Bewaar nooit een actief product in de spuit.
- Laat blootstelling van het apparaat aan warmte, zon of koude niet toe **(Fig. 1 en 2)**.
- Bewaar de drukspuit in een beschutte omgeving, buiten het bereik van kinderen.

Onderhoud / Onderhoud

- Smeer periodiek, na de winter bij het opnieuw opstarten en een paar keer per seizoen, alle pakkingen in (siliconevet voor drukspuit) en controleer de goede werking van drukspuit.
- Als uw apparaat is uitgerust met een telescopische kunststof spuitlans, vet dan ook de fiberbuis van de spuitlans in.

STORINGEN / OPLOSSINGEN

	Oplossingen
	Zorg ervoor dat alle aansluitingen goed vast zitten
	Ervoor zorgen dat alle dichtingen gesmeerd en schoon zijn, evenals niet beschadigd of versleten. Indien nodig vervangen (neem contact op met servicedienst)
	Maak het spuitstuk schoon en de filters
	Maak het spuitstuk schoon
	Zorg ervoor dat alle aansluitingen goed vast zitten
	Ervoor zorgen dat alle dichtingen gesmeerd en schoon zijn, evenals niet beschadigd of versleten. Indien nodig vervangen (neem contact op met servicedienst)

GARANTIES

Uitbreiding van de Contractuele Garantie

Uitbreiding van de Contractuele Garantie:

- Wij garanderen onze producten voor een bepaalde periode die is aangegeven in de bijgevoegde instructies die specifiek zijn voor het product of op het product zelf, en dit vanaf de datum van aankoop (Verplichte contractuele garantie verlengd tot 2 jaar + uitbreiding van onze contractuele garantie).
- Bij gebreke aan bewijs van de datum van aankoop van producten, loopt de garantie vanaf de datum van fabricage van het product (vermeldt op het product).

Uitsluiting van de Contractuele Garantie:

- De contractuele garantie geldt niet voor
- De normale slijtdelen: dichtingen, kleppen, handgreep, spuitstuk, slangen, draagriemen, drijfstang en de zwengel,
- Gemodificeerde producten,
- De producten waarvan het gebruikt in tegenspraak is met de technische aanbevelingen van de Gebruikershandleiding van het product,
- De producten die niet worden gebruikt voor het beoogd gebruik,
- De producten die geen regelmatig onderhoud hebben ondergaan,
- Productslijtage (schokken, vallen, breken, enz ...) vanwege verwaarlozing, gebrek aan onderhoud, gebrekkige of abnormaal gebruik van het product,
- De vervanging van een onderdeel, na verlies van een van de onderdelen van de drukspuit.

Garantie:

- Wij vragen u uw aankoopbewijs (factuur of leesbare kasticket) te bewaren, dat in het geval van de toepassing van de contractuele garantie zal worden gevraagd.
- Een product onder garantie dat is hersteld of vervangen, blijft gegarandeerd voor de resterende looptijd en de oorspronkelijke voorwaarden van de contractuele garantie verleend bij de aankoop. Elk product dat is geretourneerd wordt eigendom van HOZELOCK-EXEL wanneer het wordt vervangen door een nieuw product.

Wettelijke garantie

- De contractuele garantie, waarvan de voorwaarden hierboven worden uiteengezet, is geen vervanging van de juridische garantie.

SVENSKA

BRUKSANVISNING

Läs noga före användning

En tryckspruta är en trycksatt apparat som kan medföra explosionsrisk, med utsprutande vätska, om föreskrifterna i denna bruksanvisning inte respekteras. Samråd med tillverkaren om du är osäker.

Bruksanvisningen har ursprungligen skrivits och godkänts på franska. Alla andra språkversioner är översättningar av originalet. Vid bristande överensstämmelse, oklarhet eller skillnad mellan franska och annat språk gäller den franska versionen.

ANVÄNDNINGSOMRÅDE

Denna apparat är endast avsedd att användas med VÄXTSKYDDSPRODUKTER FÖR TRÄDGÅRDAR (svamp-, växt- och insektsbekämpningsmedel).

För alla andra användningsområden MÅSTE samråd ske med TILLVERKAREN.

Denna apparat är avsedd för följande användningsområden: fruktodlingar, köksväxtodlingar, växthusodlingar, på fält, med humle, specialodlingar/ej odlad mark, gräsmark, vall.

OBSERVERA: Denna apparat får inte innehålla eller spruta klorhaltiga produkter, lösningsmedelsbaserade medel, aceton- eller syrabaserade produkter, klorblekmedel, tvättmedelsprodukter eller desinficeringsmedel.

ANVÄNDNING

Idriftsättning/Säkerhetsföreskrift

- Denna apparat är försedd med en brytare som kan bryta spjutets matning när brytaren inte längre hålls nedtryckt.

Rekommendationer:

- Säkerställ att apparaten fungerar som den ska genom att kontrollera att den är tät med hjälp av några liter vatten i behållaren.
- Apparaten får inte användas eller förvaras vid lägre temperatur än 5°C eller högre än 40°C – såväl under vinterförvaring som under resten av året **(Fig. 1 och 2)**.
- Den lösning som ska sprutas ut får inte vara varmare än 25°C **(Fig. 3)**.
- Använd endast vid stilla väder (ingen vind).
- Använd inga explosiva, sura och/eller frätande produkter i tryckspruten **(Fig. 4 och 5)**.
- Spruta inte i riktning mot öppen låga eller värmekälla**.**
- Bär skyddskläder, skyddshandskar, skyddsglasögon och ansiktsskydd **(Fig. 6)**.
- Du får inte röka, dricka eller äta något under användning.
- Spruta inte riktning mot personer eller husdjur.
- Håll utomstående och husdjur på rimligt avstånd medan du sprutar **(Fig. 7)**.
- Skydda miljön genom att bara spruta på ytor som ska behandlas.
- Demontera aldrig någon av tryckspru tans delar utan att först ha gjort den tryclös.
- Denna apparat får inte användas av någon som är trött, sjuk eller påverkad av alkohol, droger eller läkemedel.
- I en nödsituation kan tryckspru tan snabbt hakas loss genom att dra bärselens plastspänne uppåt.

Påfyllning

- Respektera anvisningarna från tillverkaren av den produkt som används (dosering, användningsmetod, sköljning).
- Blanda aldrig större mängd produkt än som absolut behövs och endast för ett användningstillfälle. Vi rekommenderar att man använder ett filter vid påfyllning och undviker att fylla på för mycket.
- Den gradering som finns på behållaren gör det lätt att dosera.
- Blanda den lösning som ska sprutas:

A) Produkt i form av pulver (lösligt eller emulgerbart): blanda i ett spann innan du häller över i behållaren via påfyllningsöppningen.

B) Vätskebaserad produkt (spädbar i vatten): häll i 1-2 liter vatten i behållaren, häll i önskad dos av produkten i vätskeform och fyll sedan på med önskad mängd vatten.

- Beräkningsexempel för att få lämplig och tillräcklig dosering:

- Yta som ska behandlas: 100 m²

- Dosering: 0,6 l/100 m² (anvisning från tillverkaren av den produkt som ska användas).
- Spruttryck: 3 bar.
- Munstyckets avstånd från marken (eller väggen): 0,3 m.
- Sprutbredd: 0,6 m.
- Framföringshastighet: 2 km/tim eller 33,33 m/min.
Vilket alltså ger:
- Yta som behandlas på en minut = 33,33 m/min x 0,6 m = 20 m²/min.
- Mängd blandning som behövs = yta som ska behandlas/yta som behandlas på en minut x munstycksflödet = 100 m²/20 m²/min x 0,66 l/min = 3,3 liter, dvs. 3,3 – 0,6 = 2,7 liter vatten och 0,6 liter produkt för behandling.
- Denna beräkning är endast indikativ. Vid faktisk användning måste man beakta upplysningar från tillverkaren av produkten och de uppgifter som anges i tabellen över munstycksflöden.

Vid användning

- Skruva för hand, beroende på apparat, på påfyllningskork eller pump på behållaren **(Fig. 8)**.
- Justera spjutets längd enligt vad du föredrar om du har ett teleskopspjut.
- Ställ in önskat värde om trycksprutan har en tryckbegränsare.
- Pumpa 8-10 gånger med stängt spjut för att trycksätta **(Fig. 9)**.
- Montera lämpligt munstycke för avsedd användning. Du hittar våra munstycken på tillbehörshyllan i din butik **(Fig. 13)**.
- Spruta genom att trycka på handtagets brytare **(Fig. 10)**.
- Ställ in strålen genom att vrida munstycket åt önskat håll **(Fig. 11)**.
- Pumpa med jämna mellanrum med spaken för att hålla trycket uppe under sprutningen.

Efter användning/Rengöring

- Kontrollera att trycksprutan fungerar väl före varje ny användning, även om den följer omedelbart på annan användning och även om det rör sig om samma produkt.
Efter varje användning:
- Skölj apparaten innan du ställer undan och innan den används med en annan produkt. Du gör det genom att fylla behållaren med en liter vatten för att späda ut innehållet i den **(Fig. 12)**, blanda väl och spruta för att skölja ut alla trycksprutans delar. Sköljningen ska göras utan att de tillbehör som använts vid behandlingen demonteras. Denna sköljblandning får under inga omständigheter hällas ut i avloppet, utan ska sprutas ut utomhus på ytor som redan behandlats.
- Gör om sköljrutinen tre gånger efter varandra före varje ny användning med en annan sprutlösning, även om den följer omedelbart på en annan.
- Före vinterförvaring upprepas sköljningen flera gånger.
- Rengör handtagsfilter, påfyllningsfilter och munstycke med rent vatten efter att ha släppt ut det tryck som kan finnas kvar i apparaten genom att spruta utan att använda pumpspaken.
- Tvätta händer och ansikte i rent vatten efter att ha använt trycksprutan.
- Spruta tills allt tryck är borta om du sprutar tills luft uppträder i sprutstrålen. Resterande volym är mindre än 250 ml.
- Om det fortfarande finns kvar oanvänd produkt släpper du ut det tryck som kan finnas kvar i apparaten genom att spruta utan att använda pumpspaken. Samla upp eventuell resterande produkt och skölj trycksprutan igen enligt anvisningarna ovan.
- Undvik föroreningsrisk genom att ta hand om ej använd produkt och dess emballage.
- Förvara aldrig trycksprutan när den är trycksatt.
- Ha aldrig kvar produkt i behållaren under förvaring.
- Utsätt aldrig apparaten för värme, solljus eller kyla **(Fig. 1 och 2)**.
- Förvara trycksprutan på skyddad plats, utom räckhåll för barn.

Service/Underhåll

- Fetta regelbundet, vid start efter vinterförvaring och flera gånger under säsongen, in samtliga packningar (med silikonfett för trycksprutor) och kontrollera att trycksprutan fungerar väl.
- Fetta även in teleskopspjutets fibertub om din trycksprutа har ett teleskopspjut av kompositmaterial.

FEL/LÖSNINGAR

Problem	Lösning
Svag eller ingen sprutstråle	Kontrollera att alla anslutningar är väl åtdragna
	Kontrollera att alla packningar är smorda och rena och inte skadade eller slitna. Byt vid behov (kontakta kundtjänsten).
	Rengör munstycke och filter
Sprutstrålen är inte rak	Rengör munstycket
Läckage	Kontrollera att alla anslutningar är väl åtdragna
	Kontrollera att alla packningar är smorda och rena och inte skadade eller slitna. Byt vid behov (kontakta kundtjänsten).

GARANTIER

Förlängd avtalsgaranti

Garantiperiod och garantins omfattning:
- Vi lämnar garanti för våra produkter från inköpsdagen under den tid som anges i den särskilda bruksanvisning som medföljer produkten eller på produkten (obligatorisk avtalsgaranti utsträckt till två år + förlängning av vår avtalsgaranti).
- I avsaknad av bevis på inköpsdag för en produkt börjar garantin löpa från produktens tillverkningsdag (anges på undersidan av produkten).
Undantag från avtalsgarantin:
Avtalsgarantin omfattar inte:
- Normala slitdelar: packningar, ventiler, handtag, munstycke, bärselar, stång och spak,
- Produkt som ändrats,
- Produkt som använts i strid med de tekniska rekommendationer som finns i de bruksanvisningar som medföljer produkten,
- Produkt som missbrukats,
- Produkt som inte blivit föremål för regelbundet underhåll,
- Skada på produkt (slag, fall, stöt osv.) till följd av vårdslöshet, bristande underhåll, felaktig eller onormal användning av produkten,
- Byte av komponent efter att någon av trycksprutans komponenter har förlorats.
Så fungerar garantin:
- Du bör spara inköpsbeviset (faktura eller läsligt kassakvitto), som ska företes vid krav enligt avtalsgarantin.
- En produkt som omfattas av garantin och som reparerats eller bytts ut omfattas fortsatt av garantin under den tid som återstår och enligt de villkor för avtalsgarantin som ursprungligen gällt. Varje produkt som returneras blir egendom tillhörande HOZELOCK-EXEL när den byts ut mot en ny produkt.

Garanti enligt lag

- Den avtalsgaranti vars villkor beskrivs ovan träder inte i stället för garantin enligt lag.

NORSK

BRUKSANVISNING

Må leses før apparatet tas i bruk

En trykksprøyte er et apparat under trykk som kan medføre eksplosjonsrisiko med væsksprut hvis instruksjonene i denne bruksanvisningen ikke følges. Kontakt produsenten ved tvil.

Bruksanvisningen ble opprinnelig skrevet og godkjent på fransk. Alle de andre språkene er oversettelser av originalen. Ved motsigelser, unøyaktigheter eller avvik mellom den franske versjonen og utgaven på de andre språkene, gjelder den franske versjonen.

BRUKSOMRÅDE

Dette apparatet er kun beregnet for bruk med SPRØYTEMIDLER TIL BRUK I HAGEN (midler mot sopp, ugress, insekter).

For enhver annen bruk MÅ du kontakte PRODUSENTEN.

Dette apparatet er beregnet for bruk innen områdene: frukthager, grønnsakshager, drivhusvekster, åkre, humleplanter, spesielle planter/prydplanter, planteskoler, skogbruk/udyrket mark, åpent lende, beitemark.

MERK: Dette apparatet må ikke inneholde eller sprøyte klorholdige midler, løsemidler, midler med aceton eller syre, klorin, vaskemidler og desinfiserende midler.

FUNKSJON

Bruke apparatet / sikkerhetsregler

- Dette apparatet er utstyrt med en bryter som skrur av tilførselen til lansen så snart bryteren ikke lenger holdes ned.

Det anbefales å:

- Sørge for at apparatet fungerer godt ved å teste tettheten med noen liter vann i tanken.
- Apparatet må ikke brukes eller oppbevares ved temperaturer under 5 °C og over 40 °C, både om vinteren og resten av året **(Fig. 1 og 2)**.
- Sprøyteløsningen må ikke overstige 25°C **(Fig. 3)**.
- Sprøyting må kun skje under rolige værforhold (uten vind).
- Det må ikke brukes eksplosive, syreholdige og/eller etsende midler i trykksprøyten **(Fig. 4 og 5)**.
- Sprøytingen må ikke rettes mot flammer eller varmekilder**.**
- Bruk beskyttelsesklær, vernehansker, vernebriller og vernemaske **(Fig. 6)**.
- Det er forbudt å røyke, drikke eller spise mens sprøyten brukes.
- Sprøytingen må ikke rettes mot personer eller kjæledyr.
- Utenforstående personer og kjæledyr må holdes på rimelig avstand fra sprøytingen **(Fig. 7)**.
- Tenk miljøvern, sprøyt kun der det trengs.
- Du må aldri demontere en del fra trykksprøyten uten å ha fjernet trykket på forhånd.
- Dette apparatet må ikke brukes hvis du er trett, syk, påvirket av alkohol, narkotika eller legemidler.
- I hastetilfeller er det mulig å raskt hekte av trykksprøyten ved å trekke plasthempen på remmen oppover.

Påfylling

- Følg instruksjonene fra produsenten av midlene (dosering, bruksmetode, skylling).
- Lag kun den mengden som er strengt nødvendig, og for én enkelt behandling. Vi anbefaler å bruke et filter til påfylling. Unngå at middelet renner over.
- De synlige merkene på tanken gjør det enkelt å fylle på riktig mengde.
- Tilberedning av sprøyteløsningen:

A) Pulver (oppløses eller fortynnes): tilbered løsningen i en bøtte før den tømmes over i tanken gjennom påfyllingshullet.

B) Flytende middel (oppløses i vann): ha 1 eller 2 liter vann i tanken, tilsett dosen med flytende middel og fyll på med nødvendig mengde vann.

- Eksempel på hvordan du beregner riktig og tilstrekkelig dosering:
- Overflate som skal behandles: 100 m²
- Dosering: 0,6 liter/100 m² (tall oppgitt av produsenten av midlene).
- Sprøytetrykk: 3 bar.
- Avstand mellom dysen og bakken (eller veggen): 0,3 m.
- Sprøytevidde: 0,6 m.
- Hastighet: 2 km/t = 33,33 m/min.

Beregningen blir da slik:

- Overflate behandlet på 1 minutt = 33,33 m/min x 0,6 m = 20 m²/min.
- Mengde middel som må tilberedes = overflate som skal behandles / overflate behandlet på 1 min x volum fra dysen = 100 m² / 20 m²/min x 0,66 liter/min = 3,3 liter. Dette utgjør 3,3 – 0,6 = 2,7 liter vann og 0,6 liter sprøytemiddel.

- Denne beregningen er kun veiledende. Når du blander middelet må du ta hensyn til opplysningene gitt av produsenten av middelet og informasjonen oppgitt i tabellen over dysenes volum.

Bruke apparatet

- Skru for hånd påfyllingskorken på tanken **(Fig. 8)**.
- Juster lengden på lansen slik at den passer for deg hvis du har en teleskopisk lanse.
- Hvis sprøyten er utstyrt med er trykkbegrenser, reguleres den til ønsket verdi.
- Pump 8 til 10 ganger med lansen stengt for å øke trykket **(Fig. 9)**.
- Sett på dysen som egner seg for arbeidet. Du finner våre dyser blant tilbehørsdelene i vår butikk **(Fig. 13)**.
- Sprøyt ved å trykke på bryteren på håndtaket **(Fig. 10)**.
- Reguler spruten ved vri dysen begge veier **(Fig. 11)**.
- Pump av og til med spaken for å beholde trykket under sprøytingen.

Etter bruk / rengjøring

- Før sprøyten brukes på nytt, selv umiddelbart, med samme eller et annet sprøytemiddel, må du kontrollere at trykksprøyten fungerer tilfredsstillende.

Etter hver bruk:

- Før trykksprøyten ryddes bort eller brukes på nytt med et annet sprøytemiddel, må den skylles. Tilsett 1 liter vann i tanken for å fortynne middelet **(Fig. 12)**, bland godt og sprøyt for å skylle alle delene av trykksprøyten. Skyllingen må utføres uten å demontere tilbehørsdelene som ble brukt til sprøytingen. Denne skylleblandingen må under ingen omstendigheter slås ut i avløpssystemet, men må sprøytes utendørs på samme område som ble sprøytet.
- Før trykksprøyten brukes, selv umiddelbart, med et annet sprøytemiddel, gjentas skyllingen 3 ganger etter hverandre.
- Gjenta skyllingen flere ganger før overvintring.
- Rengjør filteret på håndtaket, påfyllingsfilteret og dysen med rent vann. Fjern først trykket som eventuelt er igjen i sprøyten ved å sprøyte uten å bruke pumpespaken.
- Rengjør filteret på håndtaket, påfyllingsfilteret og dysen med rent vann. Fjern først trykket som eventuelt er igjen i sprøyten ved å sprøyte uten å bruke pumpespaken. Vask hendene og ansiktet med rent vann etter å ha brukt trykksprøyten.
- Hvis du sprøyter inntil det kommer luft ut av dysen, sprøyt inntil det ikke er trykk igjen. Restvolumet i tanken er mindre enn 250 m.
- Hvis du fortsatt har ubrukt sprøytemiddel, fjern eventuelt resttrykk ved å sprøyte uten å bruke pumpespaken. Hell ut middelet som eventuelt er igjen, og skyll sprøyten på nytt slik det står ovenfor.
- Unngå forurensning ved å spare på det ubrukte middelet og emballasjen.
- Trykksprøyten må aldri ryddes bort så lenge det er trykk igjen.
- Sprøytemiddel må aldri oppbevares inni trykksprøyten.
- Trykksprøyten må ikke bli stående på et varmt eller kaldt sted eller i solen **(Fig. 1 og 2)**.
- Trykksprøyten må oppbevares på et lunt sted utilgjengelig for barn.

Vedlikehold / service

- Smør pakningene (med silikonsmøring for trykksprøyter) regelmessig, ved oppstart etter overvintring og flere ganger i sesongen, og sjekk at trykksprøyten fungerer godt.
- Hvis trykksprøyten er utstyrt med en teleskoplanse i komposittmateriale, smør også fiberrøret til teleskoplansen.

PROBLEMER / LØSNINGER

Problemer	Løsning
Liten eller ingen sprøyting	Sørg for at alle tilkoblingene er skrudd godt fast
	Sørg for at pakningene er smurt og rene, og ikke skadet eller slitt. Skift dem ut om nødvendig (kontakt kundeservice).
	Rengjør dysen og filtrene
Sprøytingen er ikke rett	Rengjør dysen
Lekkasjer	Sørg for at alle tilkoblingene er skrudd godt fast
	Sørg for at pakningene er smurt og rene, og ikke skadet eller slitt. Skift dem ut om nødvendig (kontakt kundeservice).
Mangelfull sikkerhetsventil	FARE: Ikke sett apparatet under trykk Kontakt kundeservice

GARANTIER

Utvidelse av kontraktsgarantien

Garantiens varighet og omfang:

- Vi garanterer våre produkter i den perioden som er angitt i den spesifikke bruksanvisningen som følger med produktet eller på produktet regnet fra kjøpstidspunktet (obligatorisk kontraktsgaranti på 2 år + utvidelse av vår kontraktsgarantie).
- Hvis det ikke foreligger dokumentasjon på kjøpsdatoen, løper garantien fra datoen da middelet ble produsert (angitt under middelet).

Utelukkelse av kontraktsgarantien:

Kontraktsgarantien inkluderer ikke:

- Normale slitedeler: pakninger, ventiler, håndtak, dyse, slanger, bæresele, stempelstang og spak,
- Endrede produkter,
- Produkter som har blitt brukt i strid med de tekniske anbefalingene som står i bruksanvisningene vedlagt produktet,
- Produkter som har blitt misbrukt,
- Produkter som ikke har blitt regelmessig vedlikeholdt,
- Skader på produktet (slag, fall, knusing …) forårsaket av uaktsomhet, manglende vedlikehold, misbruk eller unormal bruk av produktet,
- Utskiftning av en del av trykksprøyten etter tap av delen.

Garantiens anvendelse:

- Vi ber deg om å oppbevare kjøpsdokumentasjonen (leselig regning eller kvittering). Du vil bes om å fremlegge dette for å gjøre bruk av garantien.
- Et produkt under garanti som har blitt reparert eller skiftet ut, er under garanti i resten av garantiperioden, på de opprinnelige vilkårene i kontraktsgarantien fastsatt på kjøpstidspunktet. Ethvert returnert produkt tilhører på nytt HOZELOCK-EXEL når produktet byttes ut med et nytt produkt

Lovmessig garanti

- Kontraktsgarantien som står ovenfor, erstatter ikke den lovmessige garantien.

SUOMI

KÄYTTÖOHJE

Luettava ehdottomasti ennen käyttöönottoa

Ruisku on paineella toimiva laite, jonka käyttöön voi liittyä räjähdysvaara ja nesteen purkautumista, mikäli tässä ohjeessa kirjoitettuja ohjeita ei noudateta. Jos olet epävarma laitteen käytöstä, ota yhteys valmistajaan.
Alkuperäinen hyväksytty käyttöohje on kirjoitettu ranskaksi. Kaikki muut kieliversiot on käännetty alkuperäisestä tekstistä. Jos ranskan ja muunkielisten versioiden kesken on ristiriitoja, epätarkkuuksia tai eroavaisuuksia, ranskankielinen versio on vallitseva versio.

KÄYTTÖTARKOITUS

Tämä laite on valmistettu käytettäväksi ainoastaan PUUTARHAN KASVINSUOJELUAINEIDEN kanssa (sienimyrkyt, kasvimyrkyt, hyönteismyrkyt).
Pyydä ohjeita muuhun käyttöön AINA VALMISTAJALTA.
Tämä laite on tarkoitettu käytettäväksi seuraavissa käyttötarkoituksissa: hedelmä- ja vihannesviljelyt, kasvihuoneet, pellot, humalaviljelmät, koristekasvit / erikoiskasvit, taimitarhat, metsänhoito / viljelemättömät maat, niityt, laidunmaat.
HUOMIO: Laite ei saa sisältää eikä sillä saa ruiskuttaa klooria sisältäviä aineita, liuotinaineita, happo- ja asetonipitoisia aineita, valkaisuainetta, pesuaineita sekä desinfiointiaineita.

TOIMINTA

Käyttöönotto / Turvallisuussäännöt

- Tässä laitteessa on katkaisin, jonka avulla suuttimen virta voidaan katkaista, kun katkaisinta ei enää valvota.

Suositukset laitteen käyttöä varten:

- Varmista laitteen hyvän toimintakunto tarkistamalla säiliön tiiviys lisäämällä säiliöön muutama litra vettä
- Laitetta ei saa käyttää eikä säilyttää alle 5 °C ja yli 40 °C lämpötiloissa talvisäilytyksen aikana sekä muina vuodenaikoina **(Kuvat 1 ja 2)**.
- Ruiskutusaineen lämpötila ei saa olla yli 25 °C **(Kuva 3)**.
- Käytä laitetta vain tyynellä ilmalla (tuuleton).
- Älä käytä räjähdysherkkiä aineita, happoja ja/tai syövyttäviä aineita ruiskussa **(Kuvat 4 ja 5)**.
- Älä käytä ruiskua liekkeihin tai lämpölähteeseen päin.
- Käytä suojavaatteita, -käsineitä, -laseja ja -maskia. **(Kuva 6)**.
- Älä polta, juo tai syö käytön aikana.
- Älä ruiskuta ihmisiin tai kotieläimiin päin.
- Varmista, että muut ihmiset ja kotieläimet pysyvät riittävän kaukana ruiskutuksen aikana **(Kuva 7)**.
- Suojele ympäristöä, ruiskuta vain käsiteltäviä pintoja.
- Älä koskaan pura ruiskua, jos et ole ennalta tyhjentänyt painetta.
- Laitetta ei saa käyttää väsyneenä, sairaana, alkoholin, huumeiden tai lääkkeiden vaikutuksen alaisena.
- Hätätilanteessa ruisku on mahdollista irrottaa nopeasti painamalla kiristyshihnan muovista vyölenkkiä ylöspäin.

Täyttö

- Noudata käsittelyaineiden valmistajan ohjeita (annostelu, käyttötapa, huuhtelu).
- Valmista vain tarvittava määrä ainetta ja aina vain yhdelle käytölle kerrallaan. Suosittelemme käyttämään suodatinta täytön aikana aineen ylivuotamisen välttämiseksi.
- Annostelu on helppo tehdä säiliössä näkyvän mitta-asteikon avulla.
- Ruiskutettavan aineen valmistelu:

A) Jauhemainen aine (liukeneva tai laimennettava): valmistele aine ämpärissä ennen kuin kaadat sen säiliöön täyttöaukon kautta.

B) Nestemäinen aine (veteen liukeneva): laita 1–2 litraa vettä säiliöön, kaada annos nestemäistä ainetta ja lisää tarvittaessa vettä halutun nestemäärän saamiseksi.

- *Laskuesimerkki sopivalle ja riittävälle annokselle:*
- *Käsiteltävä pinta: 100 m²*
- *Annostelu: 0,6 l/100 m² (käsittelyaineen valmistajan antama ohjeistus).*
- *Ruiskutuspaine: 3 baaria.*
- *Suuttimen korkeus lattiaan (tai seinään) nähden: 0,3 m.*
- *Ruiskutuksen leveys: 0,6 m.*

- Etenemisnopeus: 2 km/h, eli 33,33 m/min.
Tämän mukaan voidaan päätellä seuraavaa:
- Yhdessä minuutissa käsiteltävä pinta =33,33 m/min x 0,6 m =20 m²/min.
- Tarvittavan seoksen määrä = käsiteltävä pinta / 1 minuutissa käsiteltävä pinta x suuttimen virtausnopeus = 100 m² / 20 m²/min x 0,66 l/min = 3,3 litraa; eli 3,3–0,6 = 2,7 litraa vettä ja 0,6 litraa käsittelyainetta.
- Tämä laskelma on vain viitteellinen. Todellisessa käyttötilanteessa tulee ottaa huomioon käsittelyaineen valmistajan antamat tiedot ja suutinten virtausnopeustaulukossa annetut tiedot.

Käyttö

- Kierrä käsin säiliön täyttökorkkia **(Kuva 8)**.
- Säädä ruiskuletku sopivan pituiseksi, jos käytössäsi on teleskooppinen ruiskuletku.
- Jos ruiskussa on paineenrajoitin, säädä se haluamaasi arvoon.
- Pumppaa 8–10 kertaa ruiskuletku kiinni laitteen paineen nostamiseksi **(Kuva 9)**.
- Kiinnitä laitteeseen käyttöösi sopiva suutin. Löydät suuttimiamme jälleenmyyjäsi tarvikeosastolta **(Kuva 13)**.
- Ruiskuta ainetta painamalla kahvan kytkintä **(Kuva 10)**.
- Säädä suihkua kääntämällä suutinta molempiin suuntiin **(Kuva 11)**.
- Pumppaa laitetta silloin tällöin käyttämällä vipua säilyttääksesi laitteen paineen ruiskutuksen aikana.

Käytön jälkeen / Puhdistus

- Ennen kuin käytät laitetta uudelleen, vaikka heti, samalla tai eri käsittelyaineella, tarkista että ruisku toimii kunnolla.
Jokaisen käytön jälkeen:
- Ennen säilytystä ja ainen ennen laitteen käyttöä toisella käsittelyaineella huuhtele laite. Lisää säiliöön litra vettä jäljellä olevan aineen laimentamiseksi **(Kuva 12)**, sekoita hyvin ja käytä laitetta huuhdellaksesi laitteen kaikki osat. Tämä huuhtelu on tehtävä purkamatta käsittelyn aikana käytettyjä tarvikkeita. Huuhteluseosta ei saa missään tapauksessa heittää viemäriin, vaan se on ruiskutettava ulkona jo käsitellylle alueelle.
- Ennen kuin käytät laitetta uudelleen, vaikka heti, eri ruiskutusaineella, toista huuhtelu kolme kertaa.
- Toista huuhtelu useamman kerran ennen talvisäilytystä.
- Puhdista kahvan suodatin, täyttösuodatin ja suutin puhtaalla vedellä sen jälkeen, kun olet tyhjentänyt laitteeseen mahdollisesti jääneen paineen ruiskuttamalla käyttämättä pumppausvipua.
- Pese kädet ja kasvot puhtaalla vedellä ruiskun käytön jälkeen.
- Jos ruiskutat ainetta niin kauan, että laitteen suihkusta tulee ilmaa, ruiskuta, kunnes laitteessa ei ole enää painetta. Laitteessa jäljellä oleva nesteen määrä on alle 250 ml.
- Jos laitteeseen jää käyttämätöntä käsittelyainetta, tyhjennä laitteeseen mahdollisesti jäänyt paine ruiskuttamalla käyttämättä pumppausvipua. Kerää liika aine ja huuhtele ruisku uudelleen yllä kuvatulla tavalla.
- Vältä saastumisriskiä keräämällä talteen käyttämättä jäänyt aine ja sen pakkaus.
- Älä koskaan laita säilytykseen ruiskua, jota ei ole tyhjennetty paineesta.
Älä koskaan säilytä käsittelyainetta ruiskun sisällä.
- Älä jätä laitetta liian kuumaan tai kylmään paikkaan tai auringonpaisteeseen **(Kuvat 1 ja 2)**.
- Säilytä paineruisku suojaisassa paikassa kaukana lasten ulottuvilta.

Huolto / Ylläpito

- Rasvaa kaikki tiivisteet (silikonirasvalla ruiskulle) käynnistäessäsi laitetta talvisäilytyksen jälkeen ja useamman kerran käyttökauden aikana. Tarkista ruiskun hyvä käyttökunto.
- Jos ruiskussasi on teleskooppinen komposiittiruiskuletku, rasvaa myös teleskooppiletkun putki.

VIAT / RATKAISUT

Ongelmat	Ratkaisut
Ruiskuttaa heikosti tai ei lainkaan	Varmista, että kaikki liittimet ovat tiukasti kiinni
	Varmista, että kaikki tiivisteet on rasvattu ja puhtaita, ja että ne eivät ole vioittuneet tai kuluneet. Vaihda ne tarvittaessa (ota yhteys kuluttajapalveluun).
	Puhdista suutin ja suodattimet
Laite ei ruiskuta suoraan	Puhdista suutin
Laite vuotaa	Varmista, että kaikki liittimet ovat tiukasti kiinni
	Varmista, että kaikki tiivisteet on rasvattu ja puhtaita, ja että ne eivät ole vioittuneet tai kuluneet. Vaihda ne tarvittaessa (ota yhteys kuluttajapalveluun).

TAKUUT

Sopimuksenmukaisen takuun laajennus

Takuun kesto ja laajuus:
- Tarjoamme tuotteillemme ostopäivästä lähtien takuun, jonka kesto on tarkennettu tuotteen mukana tulevassa käyttöohjeessa tai tuotteessa (pakollinen sopimuksenmukainen 2 vuoden takuu + sopimuksenmukaisen takuumme laajennus).
- Jos tuotteiden ostopäivää ei voida todistaa, takuu alkaa tuotteen valmistuspäivästä (löytyy tuotteen alaosasta).
Sopimuksenmukaisen takuun rajoitukset:
Sopimuksenmukaiseen takuuseen ei kuulu:
- Normaalissa käytössä kuluneet osat: tiivisteet, venttiilit, kahva, suutin, putkistot, kantohihnat, kiertokanki ja vipu,
- Muokatut tuotteet,
- Tuotteet, joita on käytetty tuotteen mukana tulevan käyttöohjeen teknisten suositusten vastaisesti,
- Tuotteet, joita on käytetty väärin,
- Tuotteet, joita ei ole huollettu säännöllisesti,
- Tuotteen turmeltuminen (iskut, putoamiset, puristuminen jne.), joka johtuu tuotteen huolimattomasta käytöstä, huollon puutteesta, virheellisestä tai epänormaalista käytöstä,
- Sellaisen osan vaihto, joka on hävinnyt laitteesta.
Takuun käyttö:
- Pyydämme sinua säilyttämään ostotodistuksesi (lasku tai lukukelpoinen kassakuitti), jota pyydetään, jos haluat käyttää sopimuksenmukaista takuuta.
- Takuunalainen tuote, joka on korjattu tai vaihdettu, pysyy takuunalaisena takuun jäljellä olevan keston ajan ja ostohetkellä myönnetyn sopimuksenmukaisen takuun alkuperäisten ehtojen puitteissa. Kaikki palautetut tuotteet ovat HOZELOCK-EXELin omistuksessa, kun laite vaihdetaan uuteen laitteeseen.

Laillinen takuu

- Sopimuksenmukainen takuu, jonka ehdot mainitaan ylempänä, ei korvaa laillista takuuta.

DANSK

BRUGSANVISNING

Læs brugsanvisningen før brug af udstyret

Denne sprøjte er under tryk, og der er risiko for eksplosion og udsprøjtning af væske, hvis brugsanvisningen ikke følges. Kontakt producenten, hvis du er i tvivl.

Den originale brugsanvisning er udarbejdet og godkendt på fransk. Alle andre sprog er oversættelser af den originale brugsanvisning. I tilfælde af konflikt, unøjagtigheder eller uoverensstemmelser mellem den franske og andre sprogversioner, vil den franske version være gældende.

ANVENDELSESOMRÅDE

Denne enhed er beregnet til sprøjtning med plantebeskyttelsesmidler i haven (fungicider, herbicider, insekticider).

Til enhver anden anvendelse er det VIGTIGT at kontakte PRODUCENTEN.

Enheden er beregnet til følgende anvendelsesformål: frugtafgrøder, grøntsager, i drivhus, på marker, humle, prydplanter og -blomster, planteskoler, skovbrug / ikke-opdyrkede arealer, græsmarker, græsningsarealer.

OBS: Enheden må ikke indeholde eller bruges til at sprøjte klorholdige produkter, produkter med opløsningsmiddel, acetone- eller syrebaserede produkter, blegemiddel, rengørings- og desinfektionsmidler.

FUNKTIONSMÅDE

Ibrugtagning / Sikkerhedsregler

- Denne enhed er udstyret med en kontakt, der afbryder strømforsyningen til strålerøret, når kontakten ikke er aktiveret..

Det anbefales:

- Kontroller, at enheden fungerer korrekt ved at kontrollere tætningen med et par liter vand i beholderen.
- Enheden må ikke anvendes og opbevares ved temperaturer under 5° C og over 40° C, både i vinterperioden og resten af året **(Fig. 1 og 2)**.
- Sprøjteopløsningens temperatur må ikke overstige 25° C **(Fig. 3)**.
- Brug kun sprøjten i stille vejr (vindstille).
- Brug ikke sprængstoffer, syrer og/eller ætsende stoffer i sprøjten **(Fig. 4 og 5)**.
- Sprøjt ikke mod flammer eller varmekilder.
- Brug beskyttelsestøj, beskyttelseshandsker, beskyttelsesbriller og beskyttelsesmaske **(Fig. 6)**.
- Undgå at ryge, drikke og spise under brug af sprøjten.
- Sprøjt ikke i retning af mennesker eller dyr.
- Hold andre personer og dyr på rimelig afstand under sprøjtning **(Fig. 7)**.
- Beskyt miljøet, og sprøjt kun på de arealer, der skal behandles.
- Afmonter aldrig en del fra sprøjten uden først at have udlignet trykket.
- Enheden må ikke anvendes i tilfælde af træthed, sygdom, under indflydelse af alkohol, narkotika eller andre medikamenter.
- I nødstilfælde kan sprøjten hurtigt frigøres ved at skubbe plastdelen på spændebåndet opad.

Opfyldning

- Følg anvisningerne fra fabrikanten af behandlingsprodukterne (dosering, anvendelsesmåde, skylning).
- Forbered kun den mængde af produktet, der er strengt nødvendigt til en enkelt behandling. Vi anbefaler, at du bruger et filter ved påfyldning og undgår at spilde.
- Doseringen er nem at følge med inddelingen på beholderen.
- Tilberedning af sprøjteopløsningen:

A) PPulverprodukt (opløseligt eller sprøjtepulver): Tilbered opløsningen i en spand, og hæld den derefter på beholderen gennem påfyldningsåbningen.

B) Flydende produkt (fortyndes i vand): hæld 1 til 2 liter vand i beholderen, hæld den rette dosis af det flydende produkt i, og fyld op med vand til den ønskede mængde.

- Beregning af en passende og tilstrækkelig dosering:
- Areal, der skal behandles: 100m²
- Dosering: 0,6l/100m² (oplyst af producenten af behandlingsproduktet).
- Sprøjtetryk: 3 bar.
- Dysens højde over jorden (eller muren): 0,3m.
- Sprøjtebredde: 0,6m.
- Fremføringshastighed: 2km/t, dvs. 33,33m/min.
Dermed:
- Areal behandlet på 1 minut =33,33m/min x 0,6m =20m²/min.
- Nødvendig blandingsmængde = areal, der skal behandles / areal behandlet på 1 min. x dyseflow = 100m² / 20m²/min. x 0,66l/min. = 3,3 liter; dvs. 3,3-0,6 = 2,7 liter vand og 0,6 liter behandlingsprodukt.

- Denne beregning er kun vejledende. Under faktisk brug skal der tages hensyn til anvisningerne fra producenten af behandlingsproduktet og oplysningerne i skemaet over dyseflow.

Under brug

- Skru manuelt påfyldningsdækslet på beholderen **(Fig. 8)**.
- Justér sprøjterørets længde efter behov, hvis du har et teleskopsprøjterør.
- Hvis sprøjten er udstyret med en overtryksventil, skal den indstilles til den ønskede værdi.
- Pump 8-10 gange med sprøjteröret lukket for at sætte beholderen under tryk **(Fig. 9)**.
- Sæt den dyse på, som passer til anvendelsen. Se alle vores dyser i forretningens tilbehørsafdeling **(Fig. 13)**.
- Sprøjt ved at trykke på afbryderen på håndtaget **(Fig. 10)**.
- Indstil strålen ved at dreje dysen i begge retninger **(Fig. 11)**.
- Pump fra tid til anden ved at trykke på pumpehåndtaget for at bevare trykket under sprøjtning.

Efter brug / Rengøring

- Før brug af sprøjten næste gang, også selvom det er med det samme, med samme eller et andet behandlingsprodukt, skal det kontrolleres, at sprøjten fungerer rigtigt.

Efter brug hver gang:

- Før henstilling og før anden brug med et andet behandlingsprodukt skal sprøjten skylles, dvs. der skal hældes 1 liter vand på for at fortynde indholdet af beholderen **(Fig. 12)**. Bland godt, og aktiver sprøjten for at gennemskylle alle enhedens komponenter. Skylningen skal udføres uden at afmontere det tilbehør, der blev anvendt under behandlingen. Denne skylleblanding må aldrig bortskaffes gennem kloakker, men skal sprøjtes udenfor på jorden, der allerede er behandlet.
- Før brug af sprøjten næste gang, også selvom det er med det samme, med en anden sprøjteopløsning, skal skylningen gentages 3 gange.
- Gentag handlingen flere gange før vinterpausen.
- Rengør filterhåndtaget, påfyldningsfilteret og dysen med rent vand, når trykket i enheden er aflastet ved at sprøjte uden at aktivere pumpehåndtaget.
- Vask hænder og ansigt i rent vand efter brug af sprøjten.
- Hvis du sprøjter, til der er luft i strålen, skal du blive ved, til der ikke er mere tryk. Den resterende mængde væske er mindre end 250 ml.
- Hvis der stadig er ubrugt behandlingsprodukt i beholderen, skal det resttryk udluftes, der stadig måtte være i enheden, ved at sprøjte uden at aktivere pumpehåndtaget. Indsaml eventuelt overskydende produkt, og skyl igen sprøjten som beskrevet ovenfor.
- Undgå risiko for forurening ved at indsamle alt ubrugt produkt med emballage.
- Læg aldrig sprøjten til side, hvis den stadig er under tryk.
- Opbevar aldrig et behandlingsprodukt inde i sprøjten.
- Enheden må ikke opbevares i varme, direkte sollys eller kulde **(Fig. 1 og 2)**.
- Opbevar sprøjten på et beskyttet sted, der er utilgængeligt for børn.

Vedligeholdelse

- Når sprøjten tages i brug igen efter vinterpausen og flere gange i løbet af sæsonen, skal alle samlinger smøres (med silikonefedt til sprøjter), og det skal kontrolleres, at sprøjten fungerer rigtigt.
- Hvis sprøjten er udstyret med et teleskopsprøjterør, skal fiberrøret på teleskopsprøjteröret også smøres.

FEJLFINDING

Problem	Løsninger
Svag eller ingen sprøjtning	Kontroller, at alle tilslutninger er strammet
	Kontroller, at alle pakninger er smurt og rene, og at de ikke er beskadiget eller slidt. Udskift dem efter behov (kontakt kundeservice).
	Rengør dysen og filtrene
Sprøjtestrålen er ikke lige	Rengør dysen
Lækager	Kontroller, at alle tilslutninger er strammet
	Kontroller, at alle pakninger er smurt og rene, og at de ikke er beskadiget eller slidt. Udskift dem efter behov (kontakt kundeservice).

GARANTIBESTEMMELSER

Forlængelse af den kontraktmæssige garanti

Garantiens omfang og varighed:

- Vores produkter er dækket af garanti i det tidsrum, der er angivet i den specifikke vejledning, der er vedlagt produktet, eller på produktet, regnet fra købsdatoen (obligatorisk kontraktmæssig garanti udvidet til 2 år + forlængelse af vores kontraktmæssige garanti).
- Ved mangel af bevis for produktets købsdato løber garantien fra produktets fremstillingsdato (anført under produktet).

Undtagelser for den kontraktmæssige garantis dækning:

Den kontraktmæssige garanti dækker ikke:

- Normale sliddele: pakninger, ventiler, håndtag, dyse, slanger, bæreremme, forbindelsesstang og pumpehåndtag.
- Modificerede produkter.
- Produkter, der anvendes i strid med de tekniske anvisninger i de brugsanvisninger, der følger med produktet.
- Produkter, der er anvendt forkert.
- Produkter, der ikke er blevet vedligeholdt regelmæssigt.
- Skader på produktet (stød, fald, masning osv.) på grund af forsømmelse, manglende vedligeholdelse, forkert eller unormal brug.
- Udskiftning af en komponent, fordi en af sprøjtens komponenter mangler.

Sådan virker garantien:

- Gem venligst købsbeviset (faktura eller læselig kassebon), som skal fremvises, hvis enhedens garanti skal anvendes.
- Garantien dækker ethvert produkt, som er blevet repareret eller udskiftet under garantien, så længe, den oprindelige garanti løber og på de betingelser, der var gældende ved købet. Produkter, der returneres til HOZELOCK-EXEL, forbliver vores ejendom, når vi har erstattet dem med et nyt produkt.

Lovpligtig garanti

- Den kontraktmæssig garanti, hvis vilkår er anført ovenfor, erstatter ikke den lovpligtige garanti.

ΕΛΛΗΝΙΚΑ

ΟΔΗΓΙΕΣ ΧΡΗΣΗΣ

Διαβάστε οπωσδήποτε τις οδηγίες πριν θέσετε τη συσκευή σε λειτουργία

Ο ψεκαστήρας είναι μια συσκευή υπό πίεση η οποία, σε περίπτωση μη τήρησης των οδηγιών που αναφέρονται στο παρόν φυλλάδιο, μπορεί να παρουσιάσει κίνδυνο έκρηξης με εκτόξευση υγρού. Σε περίπτωση αμφιβολίας, απευθυνθείτε στον κατασκευαστή.

Το πρωτότυπο οδηγιών χρήσης συντάχθηκε και εγκρίθηκε στη γαλλική γλώσσα. Όλες οι υπόλοιπες γλώσσες αποτελούν μεταφράσεις του πρωτότυπου. Σε περίπτωση διαφορών, ανακριβειών ή αποκλίσεων μεταξύ της γαλλικής και των άλλων εκδόσεων υπερισχύει η γαλλική.

ΤΟΜΕΑΣ ΕΦΑΡΜΟΓΗΣ

Η συσκευή αυτή προορίζεται αποκλειστικά για την εφαρμογή ΦΥΤΟΦΑΡΜΑΚΩΝ ΚΗΠΟΥ (μυκητοκτόνων, ζιζανιοκτόνων, εντομοκτόνων). Για οιαδήποτε άλλη χρήση, πρέπει ΑΠΑΡΑΙΤΗΤΩΣ να συμβουλευτείτε τον ΚΑΤΑΣΚΕΥΑΣΤΗ.

Η συσκευή αυτή προορίζεται για χρήση στους εξής τομείς εφαρμογής: οπωροκαλλιέργειες, κηπευτικές καλλιέργειες, καλλιέργειες θερμοκηπίου, καλλιέργειες σε χωράφια, καλλιέργειες λυκίσκου, ειδικές καλλιέργειες / Διακοσμητική κηπευτική, φυτώρια, δασοκομία / Ακαλλιέργητη γη, λειμώνες, βοσκότοποι.

ΠΡΟΣΟΧΗ: Η συσκευή αυτή δεν πρέπει να περιέχει ούτε να ψεκάζει χλωριούχα προϊόντα, διαλυτικά, προϊόντα με βάση την ακετόνη ή με όξινη βάση, χλωρίνη, απορρυπαντικά και απολυμαντικά.

ΛΕΙΤΟΥΡΓΙΑ

Θέση σε λειτουργία / Κανόνες ασφαλείας

- Η συσκευή αυτή διαθέτει έναν διακόπτη ο οποίος επιτρέπει τη διακοπή της τροφοδότησης του αυλού μόλις τον απελευθερώνετε.

Συνιστάται να:

- Βεβαιωθείτε ότι η συσκευή λειτουργεί σωστά ελέγχοντας τη στεγανότητά της ρίχνοντας μερικά λίτρα νερό στο ρεζερβουάρ.
- Η συσκευή δεν πρέπει να χρησιμοποιείται ή να αποθηκεύεται σε θερμοκρασίες κάτω των 5°C και άνω των 40°C, σε περιόδους διαχείμαση καθώς και τον υπόλοιπο χρόνο **(Εικ. 1 και 2)**.
- Το προς ψεκασμό διάλυμα δεν πρέπει να υπερβαίνει τους 25°C **(Εικ. 3)**
- Χρησιμοποιήστε μόνο με ήρεμο καιρό (άπνοια).
- Μην χρησιμοποιείτε τον ψεκαστήρα σας με εκρηκτικά, οξέα ή/και διαβρωτικά προϊόντα **(Εικ. 4 και 5)**.
- Μην ψεκάζετε προς την κατεύθυνση φλόγας ή πηγών θερμότητας.
- Φορέστε προστατευτικό ιματισμό, προστατευτικά γάντια, προστατευτικά γυαλιά και προστατευτική μάσκα **(Εικ. 6)**.
- Μην καπνίζετε, μην τρώτε και μην πίνετε κατά τη διάρκεια της χρήσης.
- Μην ψεκάζετε προς την κατεύθυνση ανθρώπων ή κατοικιδίων.
- Κρατάτε τυχόν τρίτους και κατοικίδια σε λογική απόσταση κατά τη διάρκεια του ψεκασμού **(Εικ. 7)**.
- Προστατεύετε το περιβάλλον ψεκάζοντας αποκλειστικά τις προς ψεκασμό επιφάνειες.
- Μην αποσυναρμολογείτε ποτέ τα στοιχεία του ψεκαστήρα εάν δεν έχετε εκτονώσει την πίεση.
- Η συσκευή αυτή δεν πρέπει να χρησιμοποιείται σε περίπτωση κόπωσης και ασθένειας, ή υπό την επήρεια οινοπνεύματος, ναρκωτικών ουσιών ή άλλων φαρμάκων.
- Σε περίπτωση έκτακτης ανάγκης μπορείτε να απελευθερώσετε γρήγορα τον ψεκαστήρα σπρώχνοντας προς τα επάνω την πλαστική θηλιά του ιμάντα σύσφιξης.

Πλήρωση

- Τηρείτε τις οδηγίες των παρασκευαστών των προϊόντων ψεκασμού (δοσολογία, τρόπος εφαρμογής, έκπλυση).
- Προετοιμάζετε μόνο την απολύτως απαραίτητη ποσότητα προϊόντος, και μόνο για ένα ψεκασμό. Σας συνιστούμε να χρησιμοποιείτε φίλτρο κατά την πλήρωση του ρεζερβουάρ προκειμένου να αποφύγετε τυχόν υπερχείλιση.
- Η δοσολογία διευκολύνεται χάρη στην ορατή διαβάθμιση του ρεζερβουάρ.
- Προετοιμασία του διαλύματος προς ψεκασμό:

  Α) Προϊόντα σε σκόνη (διαλυτά ή βρέξιμα): προετοιμάστε το διάλυμα σε

έναν κουβά πριν το μεταγγίσετε στο ρεζερβουάρ από το στόμιο πλήρωσης.

Β) Προϊόντα σε υγρή κατάσταση (αραιώνονται με νερό): ρίξτε 1 με 2 λίτρα νερό στο ρεζερβουάρ, ρίξτε τη δόση υγρού προϊόντος και συμπληρώστε με νερό μέχρι την επιθυμητή ποσότητα.

- Παράδειγμα υπολογισμού για επίτευξη κατάλληλης και επαρκούς δοσολογίας:

- Επιφάνεια προς ψεκασμό: 100m²

- Δοσολογία: 0,6L/100 m2 (ένδειξη που παρέχεται από τον παρασκευαστή των προϊόντων ψεκασμού).

- Πίεση ψεκασμού: 3 bars.

- Ύψος μπεκ σε σχέση με το έδαφος (ή τοίχο): 0,3m.

- Πλάτος ψεκασμού: 0,6 m.

- Ταχύτητα πορείας: 2 χλμ/ώρα δηλαδή 33,33 m/λεπτό.

Το οποίο σημαίνει:

- Ψεκαζόμενη επιφάνεια σε 1 λεπτό = 33,33m/min x 0,6m =20m²/min.

- Απαραίτητη ποσότητα μείγματος = επιφάνεια προς ψεκασμό / ψεκαζόμενη επιφάνεια σε 1 λεπτό χ παροχή μπεκ = 100m² / 20m²/min x 0,66L/min = 3,3 λίτρα, δηλαδή 3,3-0,6 = 2,7 λίτρα νερό και 0,6 λίτρα προϊόντος ψεκασμού.

- Ο υπολογισμός αυτός είναι μόνον ενδεικτικός. Κατά την πραγματική χρήση θα πρέπει να ληφθούν υπόψη οι πληροφορίες που παρέχει ο παρασκευαστής του προϊόντος ψεκασμού και τα στοιχεία του πίνακα παροχών των μπεκ.

Κατά τη χρήση

- Βιδώστε με το χέρι την τάπα πλήρωσης επάνω στο ρεζερβουάρ **(Εικ. 8)**.
- Ρυθμίστε το μήκος του αυλού όπως επιθυμείτε, εάν η συσκευή διαθέτει τηλεσκοπικό αυλό.
- Εάν ο ψεκαστήρας σας διαθέτει περιοριστή πίεσης, ρυθμίστε τον στην επιθυμητή τιμή.
- Αντλήστε 8 με 10 φορές με κλειστό αυλό για θέση υπό πίεση **(Εικ. 9)**.
- Τοποθετήστε το κατάλληλο για την απαιτούμενη χρήση μπεκ. Θα βρείτε τα μπεκ μας στο τμήμα εξαρτημάτων του καταστήματός σας **(Εικ. 13)**.
- Ψεκάστε πατώντας τον διακόπτη της λαβής **(Εικ. 10)**.
- Προβείτε στη ρύθμιση του πίδακα στρέφοντας το μπεκ προς τις δυο κατευθύνσεις **(Εικ. 11)**.
- Αντλείτε κάθε τόσο ενεργοποιώντας το μοχλό.

Μετά τη χρήση / Καθάρισμα

- Πριν από οποιαδήποτε νέα χρήση, ακόμα και άμεση, με το ίδιο ή με άλλο προϊόν ψεκασμού, ελέγχετε τη σωστή λειτουργία της συσκευής.

Μετά από κάθε χρήση:

- Πριν την τακτοποίηση και πριν από οποιαδήποτε άλλη χρήση με άλλο προϊόν ψεκασμού, προβείτε σε διαδικασία έκπλυσης, δηλαδή προσθέστε 1 λίτρο νερό μέσα στο ρεζερβουάρ για αραίωμα **(Εικ. 12)**, αναδεύστε καλά και λειτουργήστε για να ξεπλυθεί το σύνολο των στοιχείων του ψεκαστήρα. Αυτή η διαδικασία έκπλυσης πρέπει να πραγματοποιείται χωρίς να αφαιρεθούν τα εξαρτήματα που χρησιμοποιούνται κατά τον ψεκασμό. Σε καμιά περίπτωση μην απορρίψετε αυτό το μείγμα έκπλυσης στο δίκτυο αποχέτευσης, ψεκάστε το σε εξωτερικό χώρο στο ήδη ψεκασμένο έδαφος.
- Πριν από οποιαδήποτε νέα χρήση, ακόμα και άμεση, με άλλο προϊόν ψεκασμού, επαναλάβετε 3 φορές τη διαδικασία έκπλυσης.
- Επαναλάβετε τη διαδικασία αρκετές φορές πριν τη διαχείμαση.
- Καθαρίστε το φίλτρο της λαβής, το φίλτρο πλήρωσης και το μπεκ με καθαρό νερό αφού εξαλείψετε τυχόν εναπομένουσα πίεση ψεκάζοντας χωρίς να ενεργοποιήσετε τον μοχλό άντλησης.
- Πλένετε τα χέρια σας και το πρόσωπό σας με καθαρό νερό, μετά τη χρήση του ψεκαστήρα.
- Εάν ψεκάσετε μέχρι να εμφανιστεί αέρας στον πίδακα, ψεκάστε μέχρι να μην υπάρχει πια πίεση. Ο υπολειμματικός όγκος υγρού είναι κάτω των 250 ml.
- Εάν μείνει μη χρησιμοποιημένο προϊόν, εκτονώστε την πίεση που τυχόν υπάρχει στη συσκευή ψεκάζοντας χωρίς να χρησιμοποιείτε τον μοχλό άντλησης. Συλλέξτε το τυχόν περίσσιο προϊόν και ξεπλύντε πάλι τον ψεκαστήρα όπως περιγράφεται παραπάνω.
- Αποφύγετε τον κίνδυνο μόλυνσης συλλέγοντας το μη χρησιμοποιημένο προϊόν καθώς και τη συσκευασία του.
- Μην τακτοποιείτε ποτέ τον ψεκαστήρα όσο βρίσκεται υπό πίεση.
- Μην αποθηκεύετε ποτέ προϊόν φυτοπροστασίας μέσα στον ψεκαστήρα.
- Μην αφήνετε τη συσκευή εκτεθειμένη στη θερμότητα, τον ήλιο ή το κρύο **(Εικ. 1 και 2)**.
- Τακτοποιείτε τον ψεκαστήρα σε μέρος προστατευμένο, μακριά από παιδιά.

Συντήρηση / Αποκατάσταση

- Ανά τακτά διαστήματα, στην εκ νέου εκκίνηση μετά από διαχείμαση και αρκετές φορές ανά σαιζόν, λιπαίνετε όλες τις φλάντζες (με γράσο σιλικόνης για ψεκαστήρες), και ελέγχετε τη σωστή λειτουργία του ψεκαστήρα.
- Εάν η συσκευή σας διαθέτει σύνθετο τηλεσκοπικό αυλό, λιπαίνετε και το σωλήνα από ίνες του τηλεσκοπικού αυλού.

ΣΦΑΛΜΑΤΑ / ΛΥΣΕΙΣ

Προβλήματα	Λύσεις
Ανεπαρκής ή καθόλου ψεκασμός	Βεβαιωθείτε ότι όλες οι συνδέσεις είναι καλά σφιγμένες
	Βεβαιωθείτε ότι όλες οι φλάντζες έχουν λιπανθεί και είναι καθαρές και δεν παρουσιάζουν ζημιά ή φθορά. Αντικαταστήστε αν χρειάζεται (επικοινωνήστε με την υπηρεσία εξυπηρέτησης πελατών).
	Καθαρίστε το μπεκ και τα φίλτρα
Ο ψεκασμός δεν είναι ευθύς	Καθαρίστε το μπεκ
Διαρροές	Βεβαιωθείτε ότι όλες οι συνδέσεις είναι καλά σφιγμένες
	Βεβαιωθείτε ότι όλες οι φλάντζες έχουν λιπανθεί και είναι καθαρές και δεν παρουσιάζουν ζημιά ή φθορά. Αντικαταστήστε αν χρειάζεται (επικοινωνήστε με την υπηρεσία εξυπηρέτησης πελατών).

ΕΓΓΥΗΣΕΙΣ

Παράταση της συμβατικής εγγύησης

Διάρκεια και έκταση της εγγύησης:

- Προσφέρουμε στα προϊόντα μας εγγύηση συγκεκριμένης διάρκειας, η οποία αναφέρεται στο φυλλάδιο που συνοδεύει το προϊόν ή επάνω στο προϊόν, από την ημερομηνία αγοράς τους (Υποχρεωτική συμβατική εγγύηση στα 2 χρόνια + Παράταση της συμβατικής μας εγγύησης).
- Εάν δεν υπάρχει απόδειξη της ημερομηνίας αγοράς, η εγγύηση ξεκινά από την ημερομηνία παραγωγής του προϊόντος (αναφέρεται κάτω από το προϊόν).

Παράταση της συμβατικής εγγύησης:

Η συμβατική εγγύηση δεν περιλαμβάνει:

- Τα εξαρτήματα φυσικής φθοράς: φλάντζες, βαλβίδες, λαβή, μπεκ, σωλήνες, ιμάντες μεταφοράς, μπιέλα και μοχλός.
- Τα τροποποιημένα προϊόντα.
- Τα προϊόντα τα οποία χρησιμοποιούνται χωρίς να τηρούνται οι τεχνικές συστάσεις των φυλλαδίων χρήσης που συνοδεύουν το προϊόν.
- Τα προϊόντα που υπόκεινται σε λανθασμένη χρήση.
- Τα προϊόντα τα οποία δεν υπόκεινται σε τακτική συντήρηση.
- Τις φθορές του προϊόντος (χτυπήματα, πτώσεις, σύνθλιψη, κ.λπ.) που οφείλονται σε αμέλεια, ελλειπή συντήρηση, λανθασμένη ή μη φυσιολογική χρήση του προϊόντος.
- Την αντικατάσταση κάποιου στοιχείου, κατόπιν απώλειας στοιχείου του ψεκαστήρα.

Λειτουργία της εγγύησης:

- Παρακαλείστε να διατηρήσετε την απόδειξη αγοράς σας (ευανάγνωστο τιμολόγιο ή απόδειξη) διότι θα σας ζητηθεί σε περίπτωση ενεργοποίησης της Συμβατικής εγγύησης.
- Τα υπό εγγύηση προϊόντα τα οποία επισκευάζονται ή αντικαθιστώνται εξακολουθούν να καλύπτονται από εγγύηση για το εναπομένων διάστημα και υπό τους αρχικούς όρους της Συμβατικής εγγύησης που παρέχεται κατά την αγορά. Οποιοδήποτε προϊόν επιστρέφεται περιέρχεται στην κυριότητα της HOZELOCK-EXEL αφού αντικατασταθεί με καινούργιο.

Νόμιμη εγγύηση

- Η συμβατική εγγύηση, της οποίας οι όροι εκτίθενται ανωτέρω, δεν αντικαθιστά τη νόμιμη εγγύηση.

MAGYAR

HASZNÁLATI UTASÍTÁS

A berendezés üzembe helyezés előtt alaposan olvassa el

A permetezőgépben túlnyomás van, ami robbanásveszéllyel vagy folyadékszivárgással járhat, ha a készüléket nem a használati útmutatóban előírt módon használja. Ha kétségei támadnak a készülék állapotával kapcsolatban, forduljon a gyártóhoz.
Az eredeti használati utasítás francia nyelven íródott. Valamennyi egyéb nyelvű változat az eredeti használati utasítás fordítása. Az eredeti francia változat és a fordítások közötti eltérés esetén a francia változat a mérvadó.

HASZNÁLATI TERÜLET

Ezt a készüléket kizárólag a PHYTOSANITAIRES JARDIN termékeivel (gombaölő szerek, gyom- és rovarirtó szerek) lehet használni.
Ha a permetezőgépet bármilyen más termékkel kívánja használni, FELTÉTLENÜL kérje ki a GYÁRTÓ véleményét.
A készülék a következő területeken és növényekhez használható: gyümölcsfák, zöldségek, üvegházak, szántóföldek, komló, különleges / dísznövények, erdészet, meg nem művelt földek, prérik, szántóföldek.
FIGYELEM : A készülékbe nem lehet klórozott, oldószeres vagy aceton-, illetve savas alapú szereket tölteni. A készülékre szintén káros hatással van a maróvíz (hipó), a mosószer és a fertőtlenítőszer.

MŰKÖDÉS

Beindítás / biztonsági ellenőrzés

- A készüléket megszakítóval szerelték fel, amely lehetővé teszi a fecskendő lezárását, ha a megszakítót nem használja.
Minden esetben tartsa be a következő előírásokat:
- Győződjön meg a készülék megfelelő állapotáról, öntsön a tartályba néhány liter vizet, és így ellen őrizze a tömítéseket.
- A készülék nem használható vagy tárolható 5°C alatti, illetve 40°C feletti hőmérsékleten, sem télen, sem egyéb évszakban **(1. és 2. ábra)**.
- Az oldat hőmérséklete nem haladhatja meg a 25 °C fokot **(3. ábra)**.
- Csak nyugodt időben (szélcsendben) használja a készüléket.
- Na használjon robbanásveszélyes, savas és/vagy maró hatású anyagokat a permetezőkészülékben **(4. és 5. ábra)**.
- Ne permetezzen nyílt lángra vagy hőforrásokra.
- Viseljen védőruhát, védőkesztyűt, védőszemüveget és maszkot **(6. ábra)**.
- Ne dohányozzon, egyen és igyon a készülék használata közben.
- Ne szórja a permetszert más személyek, illetve háziállatok felé.
- A permetezés közben a közelben tartózkodó személyektől és háziállatoktól tartson biztonságos távolságot **(7. ábra)**.
- Óvja a környezetet, csak a kezelendő felszínt permetezze.
- Soha ne szereljen le semmilyen elemet a készülékről, míg a nyomást le nem eresztette.
- A készüléket tilos fáradtan, betegen, illetve alkohol, kábítószer és gyógyszerek hatása alatt használni.
- Vészhelyzet esetén a permetezőkészülék gyorsan levehető a tartóheveder műanyag csatjának megnyomásával.

Feltöltés

- A készülék karbantartásánál (adagolás, használat, öblítés) használja a gyártó által előírt termékeket).
- Csak az egyszeri permetezéshez feltétlenül szükséges mennyiségű permetszert keverjen ki. Javasoljuk, hogy a készülék feltöltésénél használjon szűrőt, és ügyeljen arra, hogy a permetszert ne öntse mellé.
- A tartályon feltüntetett beosztás segítségével könnyűszerrel ellenőrizheti az adagolást.
- A permetszer oldatának elkészítése:
A) Por alapú oldat esetén (oldható vagy nedvesíthető szer): készítse el az oldatot egy vödörben, és csak azután töltse a tartályba, a feltöltő nyíláson keresztül.
B) Folyadék alapú oldatok esetén (vízben higítandó): öntsön körülbelül 1-2 liter vizet a tartályba, adja hozzá a használt szert az előírt dózisban, majd töltse fel a tartályt vízzel, a kívánt mennyiségig.
- Számítási példa a megfelelő dózis megállapításához:
- Permetezendő terület: 100m²
- Adagolás: 0,6 L/100 m² (az ápolószer gyártója által szolgáltatott előírások).
- Permetezés nyomása: 3 bar.
- A szórófej magassága a föld (vagy fal) felett: 0,3 m.
- A permetezés hatósugara: 0,6 m.
- Haladási sebesség: 2km / h, vagyis 33,33m / perc.
Ebből következően:
- Az 1 perc alatt bepermetezett terület = 33,33m / perc x 0,6m = 20m² / perc.
- A szükséges permetszer mennyisége = permetezendő terület / 1 perc alatt bepermetezett terület x szórófej állása = 100m² / 20m² / perc x 0,66 l. / perc = 3,3 liter; vagyis 3,3 - 0,6 = 2,7 liter víz és 0,6 liter kezelőszer.
- Ez a számítás csak iránymutatásul szolgál. A tényleges használat során az ápolószerek gyártója által előírt mennyiséget és a szórófej beállítási táblázatát kell alapul venni.

Használat közben

- Csavarja fel kézzel a feltöltőnyílás fedelét a tartályra **(8. ábra)**.
- Ha a készülékén teleszkópos fecskendő van, állítsa be a megfelelő méretre.
- Ha a készülék fel van szerelve nyomásszabályozóval, állítsa be a kívánt értéket.
- Pumpáljon 8 - 10-szer zárt fecskendővel a készülék nyomás alá helyezéséhez **(9. ábra)**.
- Szerelje fel a megfelelő szórófejet. A szórófejeket és egyéb tartozékokat a termékkatalógusunkban találhatja meg **(13. ábra)**.
- A permetezést a fogantyú kapcsolójának megnyomásával kezdheti meg **(10. ábra)**.
- Állítsa be a folyadéksugár szélességét a szórófejet két irányba forgatva **(11. ábra)**.
- A permetezés során a nyomás szinten tartásához időről időre működtesse a szivattyú karját.

Használat után / tisztítás

- Minden újabb – akár azonnali – használat előtt, akár ugyanazt a terméket használja, akár másikat, ellenőrizze a készülék megfelelő működését.
Minden használat után:
- A permetezőgép tárolása, illetve másik növényvédő szerrel való ismételt használata előtt mossa ki azt; ehhez töltsön 1 liter vizet a tartályba **(12. ábra)**, keverje el alaposan, majd permetezze ki a permetezőkészülék alkatrészeinek alapos megtisztításához. Az öblítési műveletet a permetezés során használt tartozékok eltávolítása nélkül kell elvégezni. A felhígított permetszert soha ne öntse lefolyóba vagy csatornába, hanem permetezze szét a már kezelt területen.
- Az ismételt, akár azonnali, más ápolószerrel való használat előtt ismételje meg 3 alkalommal az öblítési műveletet.
- A készülék téliesítése előtt ismételje meg a műveletet többször is.
- A nyomás kiengedése után tisztítsa meg a fogantyú és a betöltőnyílás szűrőjét, valamint a szórófejet úgy, hogy a szivattyú működtetése nélkül kipermetezi a vizet.
- A permetezőgép használata után mossa meg a kezét és arcát tiszta vízzel.
- Ha a permetsugárba levegő keveredik, permetezzen addig, amíg a készülékben egyáltalán nem marad nyomás. A tartályban kevesebb, mint 250 ml permetszer maradt.
- Ha használat után még marad ápolószer a tartályban, engedje ki a készülékből a maradék nyomást úgy, hogy a szivattyú működtetése nélkül permetez. A maradék permetszert öntse ki a tartályból, és öblítse ki ismét a permetezőgépet az imént leírtaknak megfelelően.
- A készülék tisztán tartásának érdekében ne hagyja szét a fel nem használt anyagokat és azok csomagolását.
- Soha ne rakja el a permetezőgépet nyomás alatt.
- Soha ne tároljon permetszert a permetezőgépben.
- Ne hagyja a készüléket hőnek, napfénynek, vagy hidegnek kitett helyen **(1. és 2. ábra)**.
- Tartsa a permetezőgépet védett helyen, gyermekektől elzárva.

Karbantartás

- Kenjen meg minden alkatrészt (permetezőgéphez tartozó szilikon kenőolajjal) rendszeresen, legalább három havonta egyszer, és különösen a téliesítés utáni használatba vételkor és ellenőrizze a permetezőgép megfelelő állapotát.

- Ha a készülékén teleszkópos fecskendő van, kenje meg a fecskendő illeszkedési pontjait is.

HIBÁK/MEGOLDÁSAIK

Probléma	Megoldás
A permetezés gyenge, vagy egyáltalán nem működik	Ellenőrizze, hogy a csatlakozások megfelelően meg vannak húzva
	Ellenőrizze, hogy minden csatlakozás meg van zsírozva, és nem koptak el vagy sérültek meg. Cserélje ki ezeket, ha szükséges (lépjen kapcsolatba a szervizzel).
	Tisztítsa meg a szűrőket és szórófejeket
A permetsugár félrehord	Tisztítsa meg a szórófejet
Szivárgás	Ellenőrizze, hogy a csatlakozások megfelelően meg vannak húzva
	Ellenőrizze, hogy minden csatlakozás meg van zsírozva, és nem koptak el vagy sérültek meg. Cserélje ki ezeket, ha szükséges (lépjen kapcsolatba a szervizzel).

GARANCIA

A szerződéses garancia kiterjesztése

A garancia időtartama és hatóköre:

- A garancia a vásárlás időpontjától kezdve él, pontos időtartama a termékhez mellékelt használati útmutatóban van feltüntetve (2 éves kötelező garancia + a szerződéses garancia meghosszabbítása).
- A termék vásárlásának időpontját igazoló dokumentum hiányában a garancia a gyártás dátumától érvényes (mely a terméken van feltüntetve).

A szerződéses garancia kizárásai:

A szerződéses garancia nem vonatkozik a következőkre:

- A normál kopóalkatrészek: csatlakozások, szelepek, fogantyú, szórófej, tömlők, hordozószíjak, kar és rögzítője,
- Módosított termékek,
- A mellékelt használati útmutatóban szereplő műszaki előírásoknak nem megfelelően használt termékek,
- A nem rendeltetésszerűen használt termékek,
- A rendszeres karbantartás elmulasztására,
- A termék hibás, nem rendeltetésszerű használatából, mulasztásból, vagy a karbantartás hiányából eredő hibáira (ütődések, leesés, összezúzódás, stb.).
- Elvesztett alkatrészek pótlása esetén.

A garancia igénylésének feltételei:

- A szerződéses garancia érvényesítéséhez kötelező bemutatnia a vásárlást bizonyító dokumentumot (olvasható blokk vagy számla), ezért őrizze meg azt.
- A garancia értelmében megjavított vagy kicserélt készülékre a garancia a vásárláskor meghatározott feltételek mellett, az eredeti időtartam hátrelévő részére továbbra is vonatkozik. A termék cseréje esetén a visszaküldött termékek a HOZELOCK-EXEL vállalat tulajdonává válnak.

Jogi garancia

- A szerződéses garancia, melynek feltételei fentebb olvashatók, nem helyettesíti a jogi garanciát.

ČESKY

NÁVOD K POUŽITÍ

Přečtěte si povinně před uvedením do provozu

Postřikovač je zařízení pod tlakem, u kterého může hrozit výbuch a může docházet k projekci tekutiny, pokud nejsou dodržovány instrukce uvedené v tomto návodu. V případě pochybností se spojte s konstruktérem.

Originální návod byl sepsán a schválen ve francouzštině. U všech ostatních jazyků se jedná o překlad originálu. V případě sporu, nepřesností nebo rozdílů mezi francouzštinou a dalšími jazyky převládá francouzská verze.

POLE PŮSOBNOSTI

Toto zařízení je vytvořeno pro aplikaci ZAHRADNÍCH FYTOSANITÁRNÍCH PRODUKTŮ (fungicidy, herbicidy, insekticidy).

Jakékoliv jiné použití je NEZBYTNÉ konzultovat s VÝROBCEM.

Tento přístroj se používá v následujících situacích: pěstování ovoce, zeleniny, kultury ve sklenících, na poli, chmel, speciální / okrasné květiny, školky, lesnictví / neosetá půda, louhy, pastviny.

POZOR: Do tohoto zařízení nesmíte lít nebo vstřikovat chlór, ředidla, produkty na bázi acetonu a kyselin, javel, prací prášky a dezinfekce.

FUNGOVÁNÍ

Spuštění / Bezpečnostní pravidla

- Tento přístroj je vybaven spínačem, který umožňuje vypnout napájení, jakmile spínač není držen.

Doporučuje se:

- Ujistit se, že přístroj správně funguje, zkontrolovat nepropustnost pomocí několika litrů vody v zásobníku.
- Přístroj nelze používat a skladovat při teplotě nižší než 5 °C a vyšší než 40 °C, a to jak během zazimování, tak po zbytek roku **(Obr. 1 a 2)**.
- Roztok na stříkání nesmí mít větší teplotu než 25 °C **(Obr. 3)**.
- Ošetřujte pouze za klidného počasí (bezvětří).
- Nepoužívejte výbušné látky, kyseliny, a/nebo korozivní látky v postřikovači **(Obr. 4 a 5)**.
- Nestříkejte do plamenů nebo do zdroje tepla.
- Noste ochranné oblečení, ochranné rukavice, brýle a masku **(Obr. 6)**.
- Během používání nekuřte, nepijte a nejezte.
- Nestříkejte směrem na lidi nebo domácí zvířata.
- Udržujte během postřikování rozumnou vzdálenost od ostatních osob **(Obr. 7)**.
- Chraňte životní prostředí, stříkejte pouze na ošetřované zóny.
- Nikdy nerozmontovávejte některý z prvků postřikovače, aniž byste jej zbavili tlaku.
- Tento přístroj nepoužívejte v případě únavy, nemoci, pod vlivem alkoholu, drog nebo jiného léku.
- V případě potřeby je možné postřikovač rychle sundat. Stačí posunout nahoru plastové poutko utahovacího popruhu.

Plnění

- Dodržujte instrukce výrobce produktů na ošetření (dávkování, způsob aplikace, oplachování).
- Připravte pouze nutně potřebné množství produktu na jednu aplikaci. Doporučujeme vám používat během plnění filtr, aby nedošlo k přetečení.
- Dávkování je snadné díky ryskám na nádrži.
- Příprava rozprašovacího roztoku:

  a) Přípravek v prášku (rozpustný nebo k ředění): připravte roztok v kýblu a poté jej plnicím otvorem přelijte do nádrže.

  b) Přípravek na bázi tekutiny (rozpouští se ve vodě: nalijte 1 až 2 litry vody do nádrže, vlijte dávku tekutého přípravku, poté doplňte vodou v požadovaném množství.

- *Příklad výpočtu vhodného a dostatečného dávkování:*
- *Povrch k ošetření: 100 m²*
- *Dávkování: 0,6 l/100 m² (indikaci uvede výrobce ošetřujícího přípravku).*
- *Tlak postřiku: 3 bary.*
- *Výška trysky vůči zemi (nebo zdi): 0,3 m.*
- *Šířka postřiku: 0,6 m.*
- *Rychlost postupu: 2 km/hod, tj. 33,33 m/min.*

Z toho je tedy možné vyvodit:

- *Ošetřený povrch za 1 minutu: 33,33 m/min x 0,6 m = 20 m²/min.*

- Potřebné množství směsi = ošetřovaný povrch / povrch ošetřený za 1 min x průtok trysky = 100 m² / 20 m²/min x 0,66 l/min = 3,3 litru; tedy 3,3-0,6 = 2,7 litru vody a 0,6 litru ošetřujícího přípravku.

- Tento výpočet je pouze informativní. Během skutečného používání je třeba vzít na vědomí informace výrobce ošetřovacího přípravku a údaje uvedené v tabulce s průtokem trysek.

Při použití

- Zašroubujte manuálně plnicí zátku na nádrži **(Obr. 8)**.
- Uzpůsobte délku vystřikovací trubky podle potřeby, pokud máte k dispozici teleskopickou trubku.
- Pokud je váš rozprašovač vybaven omezovačem tlaku, nastavte jej na požadovanou hodnotu.
- Pumpujte 8 až 10krát se zavřenou vystřikovací trubkou pro natlakování **(Obr. 9)**.
- Namontujte trysky odpovídající použití. Naše trysky najdete v oddělení příslušenství v našich obchodech **(Obr. 13)**.
- Stříkejte stisknutím tlačítka na rukojeti **(Obr. 10)**.
- Nastavte stříkání otočením trysky v obou směrech **(Obr. 11)**.
- Pumpujte čas od času spuštěním páky tak, aby po celou dobu postřiku byl udržen správný tlak.

Po použití / Čištění

- Před novým použitím, i okamžitým, se stejným ošetřujícím přípravkem nebo jiným přípravkem, zkontrolujte správné fungování postřikovače.

Po každém použití:

- Před uložením a dalším používáním s jiným ošetřujícím přípravkem proveďte vypláchnutí, to znamená přidejte 1 litr vody do nádrže pro zředění **(Obr. 12)**, dobře promíchejte a spusťte pro opláchnutí všech složek postřikovače. Tato operace oplachování musí být provedena bez demontáže příslušenství používaného během ošetření. Tato oplachovací směs nesmí být v žádném případě vypuštěna do kanalizace, musí být nastříkána venku na ošetřenou plochu.
- Před jakýmkoliv použitím, i okamžitým, s jiným roztokem, opakujte oplachování celkem třikrát.
- Před zazimováním opakujte tento postup několikrát.
- Vyčistěte filtr rukojeti, plnicí filtr a trysku čistou vodou. Předtím uvolněte tlak, který by mohl přetrvávat v přístroji. Stříkejte bez spuštění páky pumpování.
- Po použití postřikovače si umyjte ruce a obličej v čisté vodě.
- Pokud stříkáte až do té doby, než se objeví vzduch v proudu vody, stříkejte do té doby, dokud cítíte tlak. V nádrži zbude méně jak 250 ml postřiku.
- Pokud vám zbývá nepoužitý ošetřující přípravek, odstraňte tlak, který může přetrvávat v přístroji. Stačí stříkat bez spuštění pumpovací páky. Slijte případný zbytek přípravku a opláchněte tak, jak je uvedeno výše.
- Vyhněte se rizikům znečištění tím, že odstraníte nevypotřebovaný přípravek a obal.
- Nikdy neukládejte postřikovač, dokud je pod tlakem.
- Nikdy neskladujte ošetřující přípravek uvnitř postřikovače.
- Nenechávejte přístroj v teple, na slunci, nebo v zimě **(Obr. 1 a 2)**.
- Uložte postřikovač na závětrné místo, mimo dosah dětí.

Údržba

- Periodicky po spuštění po zazimování a několikrát za sezónu. Promažte těsnění (pomocí silikonového maziva na rozprašovače) a zkontrolujte, zda přístroj správně funguje.
- Pokud je váš rozprašovač vybaven teleskopickou vystřikovací trubkou z kompozit, promažte také trubku teleskopické vystřikovací trubky.

ZÁVADY / ŘEŠENÍ

Problémy	Řešení
Slabé nebo žádné stříkání	Ujistěte se, zda jsou všechny přípojky dobře utažené.
	Ujistěte se, zda jsou všechna těsnění promazaná a čistá a nejsou poškozená nebo použitá. Pokud je třeba, vyměňte je (kontaktujte spotřebitelské oddělení).
	Vyčistěte trysku a filtry.
Stříkání není rovné	Vyčistěte trysku.
Úniky	Ujistěte se, zda jsou všechny přípojky dobře utažené.
	Ujistěte se, zda jsou všechna těsnění promazaná a čistá a nejsou poškozená nebo použitá. Pokud je třeba, vyměňte je (kontaktujte spotřebitelské oddělení).

ZÁRUKY

Rozšíření smluvní záruky

Délka a šíře záruky:

- Na naše výrobky poskytujeme záruku na dobu uvedenou ve specifické příručce přiložené k výrobku nebo od data nákupu (povinná smluvní záruka jsou dva roky + rozšíření naší smluvní záruky).
- Pokud nemáte důkaz o datu nákupu výrobku, záruka začíná běžet od data výroby (uvedeno na výrobku).

Výjimky ze smluvní záruky:

Smluvní záruka nezahrnuje:

- Díly podléhající normálnímu opotřebení: těsnění, záklopky, rukojeť, tryska, trubky, popruhy, táhlo a páka.
- Změněné produkty
- Produkty, které byly používány v rozporu s technickými doporučeními obsaženými v návodu k použití, jenž je přiložen k produktu.
- Produkty, které byly používány nadměrně.
- Produkty, které nebyly pravidelně čištěny.
- Poškození produktu (nárazy, pády, rozdrcení, atd...) vycházející ze zanedbanosti, nedostatečné údržby, vadného nebo abnormálního používání produktu.
- Výměna složky v důsledku ztráty některého z dílů postřikovače.

Fungování záruky:

- Žádáme vás, abyste si uchovali doklad o nákupu (faktura nebo čitelný pokladní lístek), o který budete požádáni v případě uplatnění smluvní záruky.
- Produkt, na který se vztahuje záruka, který byl opraven nebo vyměněn, zůstává v záruce po zbývající dobu a vztahují se na něj původní smluvní podmínky sdělené při nákupu. Veškeré vrácené zboží se stává majetkem HOZELOCK-EXEL, jakmile je nahrazeno novým.

Zákonná záruka

- Smluvní záruka, jejíž podmínky jsou uvedeny výše, nenahrazuje zákonnou záruku.

РУССКИЙ

РУКОВОДСТВО ПО ЭКСПЛУАТАЦИИ

Обязательно прочитайте это руководство перед началом эксплуатации

Пульверизатор — аппарат, находящийся под давлением; при несоблюдении правил, приведенных в данном руководстве, он может представлять угрозу взрыва и разбрызгивания жидкости. В случае сомнения обратитесь к производителю.

Оригинальная инструкция была разработана и утверждена на французском языке. Инструкции на всех других языках являются переводом оригинала. В случае противоречий, неточностей или расхождений между французским и другими языками французская версия имеет преимущественную силу.

ОБЛАСТЬ ПРИМЕНЕНИЯ

Данный аппарат предназначен исключительно для распыления ФИТОСАНИТАРНЫХ САДОВЫХ СРЕДСТВ (фунгицидов, гербицидов, инсектицидов).

Для нанесения любых других средств следует ОБЯЗАТЕЛЬНО проконсультироваться с ПРОИЗВОДИТЕЛЕМ.

Это устройство предназначено для использования в следующих областях применения: ягодные и овощные культуры, тепличные хозяйства, полевые культуры, хмелеводство, специальные культуры / декоративное садоводство, питомники, лесоводство / невозделанные земли, луга, пастбища.

ВНИМАНИЕ! В данное устройство не должны заливаться и с его помощью не должны распыляться средства, содержащие хлор или растворители, средства на основе ацетона или кислоты, жавелевая вода, моющие и дезинфицирующие средства.

РАБОТА

Ввод в эксплуатацию / Правила безопасности

- Данное устройство оборудовано не блокируемым выключателем, который при отпускании немедленно отключает питание штанги.

Рекомендуется:

- Убедитесь в исправности устройства, залив в резервуар несколько литров воды для проверки герметичности.
- В зимний период, как и в остальное время года, устройство не должно использоваться и храниться при температуре ниже 5 и выше 40 °C **(Рис. 1 и 2)**.
- Температура раствора не должна превышать 25 °C **(Рис. 3)**.
- Используйте устройство только в спокойную (безветренную) погоду.
- Не заполняйте пульверизатор взрывчатыми веществами и кислотами, а также едкими веществами **(Рис. 4 и 5)**.
- Не распыляйте средство в направлении открытого огня и источников тепла.
- Носите защитные средства: одежду, перчатки, очки и маску **(Рис. 6)**.
- Не курите, не пейте и не ешьте во время эксплуатации устройства.
- Не распыляйте средство в направлении людей или домашних животных.
- Во время распыления удерживайте посторонних людей и домашних животных на безопасном расстоянии **(Рис. 7)**.
- Берегите окружающую среду, распыляйте средство только на участки, подлежащие обработке.
- Никогда не снимайте детали пульверизатора, предварительно не сбросив давление.
- Это устройство не должно использоваться в случае усталости, болезни, в состоянии алкогольного или наркотического опьянения или после приема лекарственных средств.
- В случае чрезвычайной ситуации можно быстро отстегнуть пульверизатор, потянув вверх за пластиковый ремешок застежки ремня.

Заполнение

- Соблюдайте инструкции производителя средств для обработки (дозировка, способ применения, ополаскивание).
- Приготовьте средство в объеме, необходимом для одного применения. При заполнении устройства рекомендуется использовать фильтр и не допускать перелива через край.
- Градуировка на резервуаре аппарата поможет выполнить дозировку.
- Приготовление раствора для обработки:

А) порошки (растворимые или смачивающиеся): приготовьте раствор в отдельной емкости и залейте в устройство через заливное отверстие.

В) продукты на жидкостной основе (для разведения в воде): залейте в резервуар устройства 1—2 литра воды, залейте одну дозу средства и дополните водой до нужного объема.

- Пример расчета подходящей и достаточной дозировки:

- Пример расчета подходящей и достаточной дозировки:

- Площадь, подлежащая обработке: 100 м².

- Дозировка: 0,6 л / 100 м² (информация, предоставленная производителем средства).

- Давление пульверизатора: 3 бара.

- Высота сопла по отношению к земле (или стене): 0,3 м.

- Ширина зоны распыления: 0,6 м.

- Скорость перемещения: 2 км/ч, т. е. 33,33 м/мин.

Следовательно:

- Обрабатываемая за 1 минуту площадь = 33,33 м/мин x 0,6 м = 20 м²/мин.

- Необходимое количество смеси = поверхность, подлежащая обработке / поверхность, обрабатываемая за 1 минуту x расход средства через сопло = 100 м² / 20 м²/мин x 0,66 л/мин = 3,3 литра; или 3,3 – 0,6 = 2,7 литра воды и 0,6 литра продукта для обработки.

- Данный расчет представлен для примера. При реальном применении следует учитывать информацию, предоставленную производителем средства для обработки, и данные, указанные в таблице расхода средства соплами.

При использовании

- Заверните вручную пробку заливной горловины на баке **(Рис. 8)**.
- В случае использования телескопической штанги для удобства работы отрегулируйте ее длину.
- Если ваш пульверизатор оснащен ограничителем давления, установите его на нужное значение.
- Для обеспечения давления прокачайте аппарат 8—10 раз с закрытой штангой **(Рис. 9)**.
- Установите сопло согласно вашему выбору. Запасные сопла вы можете приобрести в отделе принадлежностей своего магазина **(Рис. 13)**.
- Распыляйте с помощью переключателя, расположенного на рукоятке **(Рис. 10)**.
- Регулировку напора струи выполняйте поворотом сопла в обоих направлениях **(Рис. 11)**.
- Время от времени производите подкачку, действуя рычагом, чтобы поддерживать давление во время распыления.

После использования / Очистка

- Перед любым новым использованием, даже срочным, с тем же или другим средством для обработки, проверьте исправность пульверизатора.

После каждого использования:

- Прежде чем поместить устройство на хранение или приступить к использованию любого другого продукта обработки, выполните промывку, т. е. добавьте в резервуар 1 литр воды для разбавления **(Рис. 12)**, хорошо перемешайте и заставьте устройство поработать, чтобы ополоснуть все компоненты пульверизатора. Эта операция промывки должна выполняться без демонтажа принадлежностей, используемых при обработке. Используемая для промывки смесь ни в коем случае не должна сливаться в канализацию. Ее следует распылить над обработанной площадью.
- Перед каждым новым использованием устройства, даже срочным, с применением другого распыляемого вещества, следует повторить ополаскивание 3 раза подряд.
- Повторите операцию несколько раз перед помещением устройства на зимнее хранение.
- После того как путем пульверизации без применения насосного рычага выполнен сброс остаточного давления, которое может существовать в устройстве, произведите очистку фильтра рукоятки, заправочного фильтра и сопла, используя для этого чистую воду.

После использования пульверизатора вымойте руки и лицо чистой водой.

- При появлении воздуха в распыляемой струе продолжайте распыление до полного сброса давления. Объем остающейся жидкости не превышает 250 мл.
- Если у вас остается неиспользованная смесь, сбросьте остаточное давление в устройстве, производя распыление без применения насосного рычага. Соберите возможный излишек средства и снова промойте пульверизатор, как указано выше.
- Избегайте загрязнения окружающей среды: не оставляйте брошенными неиспользованное средство и его упаковку.
- Никогда не убирайте пульверизатор на хранение при наличии в нем давления.
- Никогда не храните средство для обработки в пульверизаторе.
Не оставляйте устройство в местах с повышенной температурой, на солнце или на холоде **(Рис. 1 и 2)**.
- Храните пульверизатор в защищенном месте, вне досягаемости детей.

Техническое обслуживание и уход

- Периодически, перед возобновлением работ после зимнего хранения и не менее нескольких раз в сезон, смазывайте все прокладки (силиконовая смазка для пульверизатора) и проверяйте работу устройства.
- Если ваше устройство оснащено составной телескопической штангой, смажьте также волоконную трубку штанги.

ДЕФЕКТЫ И ИХ УСТРАНЕНИЕ

Проблемы	Устранение
Слабая струя распыления или ее отсутствие	Убедитесь, что все резьбовые соединения затянуты
	Убедитесь, что все прокладки смазаны и чистые, а также не повреждены или изношены. При необходимости замените их (обратитесь в службу по работе с клиентами).
	Очистите сопло и фильтры
Опрыскивание происходит не по прямой	Очистите сопло
Утечки	Убедитесь, что все резьбовые соединения затянуты
	Убедитесь, что все прокладки смазаны и чистые, а также не повреждены или изношены. При необходимости замените их (обратитесь в службу по работе с клиентами).

ГАРАНТИИ

Расширенная гарантия

Длительность и распространение гарантии:
- Наша гарантия на продукты распространяется на срок, указанный в специальной инструкции, прилагаемой к продукции или указанной на ней, считая с даты покупки (обязательная гарантия сроком 2 года + наша расширенная гарантия).
- В случае отсутствия подтверждения даты покупки изделия гарантия начинается с даты его изготовления (указывается на изделии).

Исключения из гарантии:
Гарантия не распространяется на:
- детали с обычным износом: прокладки, клапаны, рукоятку, сопло, трубопровод, ремни для переноски, шатун и рычаг;
- модифицированные продукты;
- изделия, при использовании которых не были соблюдены технические рекомендации, фигурирующие в приложенном к устройству руководстве по эксплуатации;
- изделия, которые эксплуатировались несоответствующим образом;
- изделия, которые не являются предметом регулярного технического обслуживания;
- изделия с повреждениями (удары, падение, сдавливание и т. д.), произошедшими по небрежности, из-за отсутствия надлежащего технического обслуживания, неправильного или недопустимого применения изделий;
- заменители компонента, установленные в результате утери подлинного компонента пульверизатора.

Действие гарантии:
- Мы просим вас сохранить документы, подтверждающие факт покупки (счет или читаемый кассовый чек), которые будет необходимо предъявить в случае признания гарантии действующей.
- Отремонтированное или замененное изделие, на которое распространяется гарантия, остается под ее действием на оставшийся период времени с учетом начальных условий гарантии, предоставленной при покупке. Любые возвращаемые изделия становятся собственностью компании HOZELOCK-EXEL, когда они заменяются на новые.

Правовая гарантия

- Гарантия, условия которой были приведены выше, не заменяет правовую гарантию.

– لا تحتفظ أبدًا بالسائل داخل المرش.

– لا تترك الجهاز في الحرارة أو الشمس أو البرد (**الشكل 1و2**).

– ضع الجهاز في مكان آمن بعيدًا عن متناول يد الأطفال.

الصيانة

– قم بتزييت المفصلات دوريًا وعند الاستخدام بعد التخزين وعدة مرات في كل موسم (بواسطة زيت سيليكون للمرش) وتأكد من جودة سير المرش (ولا سيما الصمام).

– إذا كان لديك مرش مزود بفوهة قابلة للطي والإطالة، قم أيضًا بتزييت أنبوب الفوهة المصنوع من الألياف.

العيوب/ الحلول

المشاكل	الحلول
انعدام أو ضعف الرش	تأكد من أن جميع الوصلات مربوطة جيدًا
	تأكد من أن جميع المفصلات نظيفة وتم تزييتها وأنها ليست تالفة أو مستهلكة. قم بتغييرها إذا اقتضى الأمر (اتصل بخدمة العملاء)
	قم بتنظيف الفوهة والفلتر
الرش ليس في اتجاه مستقيم	قم بتنظيف الفوهة
التسرب	تأكد من أن جميع الوصلات مربوطة جيدًا
	تأكد من أن جميع المفصلات نظيفة وتم تزييتها وأنها ليست تالفة أو مستهلكة. قم بتغييرها إذا اقتضى الأمر (اتصل بخدمة العملاء)

الضمانات

تمديد الضمان التعاقدي:

مدة ومدى الضمان:

– نحن نقدم ضمان على منتجاتنا لمدة محددة في الدليل المرفق بالمنتج أو مدونة على المنتج ذاته اعتبارًا من تاريخ الشراء (الضمان التعاقدي الإجباري مدته عامين+ تمديد ضماننا التعاقدي).

– في حالة عدم وجود دليل على تاريخ شراء المنتجات، يبدأ الضمان من تاريخ تصنيع المنتج (المدون على المنتج).

استثناءات عن الضمان التعاقدي:

الضمان التعاقدي لا يشمل:

– القطع ذات الاستخدام العادي: المفصلات والصمامات والمقبض والفوهة والخرطوم والحمالات والرافعة،...

– المنتجات المعدلة

– المنتجات التي تم استخدامها بطريقة غير المنصوص عليها في التوصيات التقنية الواردة في دليل الاستخدام المرفق بالمنتج.

– المنتجات التي تم استخدامها بطريقة تفسدها

– المنتجات التي لم تتم صيانتها دوريًا

– المنتجات التالفة نتيجة (الصدمات، السقوط، التحطم، الخ) الناجمة عن الإهمال أو عيب الصيانة أو الاستخدام المعيب والغريب للمنتج.

– استبدال أي مكون نتيجة فقده من المرش

طريقة عمل الضمان

– نرجو منك الاحتفاظ بدليل الشراء (قسيمة شراء أو إيصال يمكن قراءته بوضوح)، حيث سيطلب منك من أجل تنفيذ شروط الضمان التعاقدي.

– يظل المنتج والذي تم إصلاحه أو استبداله خاضعًا للضمان للمدة المتبقية ويخضع للشروط الأساسية للضمان التعاقدي المنصوص عليها عند الشراء. أي منتج تتم إعادته يصبح ملكًا لهوزلوك– اكسل ('HOZELOCK– EXEL) عند استبداله بمنتج جديد.

الضمان القانوني

لا يحل الضمان التعاقدي الذي ذُكرت شروطه قبلًا محل الضمان القانوني.

عربي

دليل الاستخدام

لا بد من قراءة هذا الدليل قبل التشغيل.

إن هذا المرش جهاز تحت الضغط ولذلك يمكن أن يُشكل خطر الانفجار أثناء رش السائل، إذا لم يتم اتباع الإرشادات الواردة في هذا الدليل. في حالة الشك في أي أمر، قم باستشارة المُصنع.

تمت صياغة هذا الدليل والتصديق عليه بالفرنسية. جميع اللغات الأخرى هي ترجمات للنص الأصلي. في حالة وجود نزاع، أو شك أو تناقض بين الفرنسية واللغات الأخرى، يتم اعتماد النسخة الفرنسية.

مجال الاستخدام

صُمم هذا الجهاز لرش المنتجات الخاصة برعاية نباتات الحدائق (إزالة الفطريات والأعشاب الضارة والمبيدات الحشرية). في حالة استخدامه مع أي منتج آخر، لا بد من استشارة المُصنع.

صُمم هذا الجهاز للاستخدام في المجالات الآتية: زراعات الفواكه والخضروات، في الصوب وفي الحقول في زراعة القنبيات الخاصة/ وزراعة نباتات الزينة وفي المشاتل وفي الغابات وفي الأراضي غير المزروعة والبراري وأماكن الرعي.

انتبه: لا يجب أن يستخدم هذا الجهاز لوضع أو رش منتجات تحتوي على كلور أو مواد مذيبة من الكيتونات أو الأحماض أو المبيضات ومواد التنظيف والمطهرات.

التشغيل وقواعد السلامة

بدء الاستخدم / قواعد السلامة

– إن الجهاز مزود بقاطع للتيار لفصل التغذية عن فوهة الرش بمجرد التلف.

يوصى ب:

– التأكد من جودة سير الجهاز عن طريق التأكد من العوازل بوضع بعض الليترات من الماء داخل الخزان.

– عدم تشغيل الجهاز أو تخزينه في درجات حرارة تقل عن 5 درجة مئوية او تزيد عن 40 درجة مئوية في الشتاء أو في باقي فصول العام (**الشكل 1و2**).

– ألا تزيد درجة حرارة السائل الذي يتم رشه عن 25 درجة مشوية (**الشكل 3**).

– ألا يستخدم إلا في الأحوال الجوية الجيدة (بدون رياح).

– ألا توضع أي منتجات متفجرة أو أحماض و/ أو مواد آكلة في المرش (**الشكل 4 و5**)

– إلا يتم الرش في اتجاه اللهب أو أي مصدر حرارة.

– وضع ملابس وقفازات ونظارات وقناع للحماية (**الشكل 6**).

– عدم التدخين أو تناول الطعام أو الشراب أثناء الاستخدام.

– عدم الرش في اتجاه الأشخاص أو الحيوانات المنزلية بدون وجود مسافة مناسبة أثناء الرش (**الشكل 7**).

– الاكتفاء برش المناطق المصابة فقط لحماية البيئة.

– عدم فك أي قطعة من المرش بدون فصل الضغط.

– عدم استخدام هذا الجهاز في حالة الإرهاق أو المرض أو تحت تأثير الشراب أو المخدر أو أي أدوية.

– في حالات الطوارئ، من الممكن فصل المرش بسرعة عن طريق تشغيل الحلقة البلاستيكية في حزام التثبيت في الاتجاه العلوي.

التعبئة

– يُرجى مراعاة تعليمات مُصنع سائل المعالجة (الجرعة وطريقة الاستخدام وطريقة التنظيف).

– لا تضع سوى الكمية المطلوبة من السائل والتي تكفي للرش لمرة واحدة. ننصح باستخدام فلتر أثناء تعبئة المرش لتجنب وجود فائض من السائل.

– من السهل تحديد الجرعة، نظرًا لوجود تدريج واضح على الخزان.

– إعداد المحلول الذي سيتم رشه:

أ) المنتجات المسحوقة (التي يمكن إذابتها أو ترطيبها بالماء): قم بتحضيرها في وعاء قبل وضعها في خزان المرش.

ب) المنتجات السائلة (التي تزود بالماء):ضع من 1 إلي2 لتر من الماء في الخزان، ثم ضع الجرعة المحددة من المنتج السائل ثم قم بوضع المزيد من الماء لاستكمال الكمية المطلوبة.

– مثال لحساب طريقة الحصول على الجرعة المناسبة والكافية:

– المساحة المراد معالجتها: 100 متر مربع

– الجرعة: 0.6 لتر/ 100 متر مربع (الجرعة التي حددها مُصنع المنتج المُعالج)

– ضغط المرش: 3 بار

– ارتفاع الفوهة عن الأرض (أو الحائط): 0.3 متر

– مساحة الرش: 0.6 متر

– سرعة التقدم: 2 كيلومتر في الساعة أي 33.33 متر في الدقيقة.

نستخلص مما سبق أن:

– المساحة التي يتم معالجتها في الدقيقة= 33.33 متر في الثانية * 0.6= 20 متر مربع في الثانية.

– كمية الخليط المطلوبة = المساحة المراد معالجتها/ المساحة التي يتم معالجتها في الدقيقة* سرعة الرش من الفوهة = 100 متر مربع/ 20 متر مربع في الدقيقة *0.66 لتر في الدقيقة = 3.3 لتر؛ أي3.3–0.6= 2.7 لتر من الماء و0.6 لتر – من المحلول المعالج.

– إن هذه العملية الحسابية استرشاديه ليس أكثر. في وقت الاستخدام الفعلي، يجب أخذ المعلومات التي اوردها مُصنع السائل المعالج في الاعتبار بالإضافة إلي البيانات الواردة في جدول سرعات الرش بالفوهة.

أثناء الاستخدام

– قم بفك زر المليء أو المضخة يدويًا بحسب الجهاز (**الشكل 8**).

– قم بتعديل طول الرشاش بما يناسبك في حالة امتلاكك لمرش ذي رشاش قابل للطي والإطالة.

– قم بالضخ لزيادة الضغط حتى يتم تشغيل الصمام (بمجرد خروج الهواء) (**الشكل 9**).

– قم بتركيب الفوهة الملائمة لاستخدامك. يمكن شراء الفوهات من قسم الكماليات في أي متجر. (**الشكل 13**).

– قم بالرش بالضغط على زر التشغيل في المقبض. (**الشكل 10**).

– قم بتعديل قوة الرش بتحريك الفوهة في الاتجاهين (**الشكل 11**).

– قم بالضخ من وقت لآخر عن طريق تشغيل الرافعة للحفاظ على مستوى الضغط أثناء الرش.

بعد الاستخدام/ التنظيف

– قبل أي استخدام، حتى الاستخدام الفوري، سواء بنفس المنتج المعالج أو منتج مختلف، تأكد من جودة سير المرش.

بعد كل استخدام:

– قبل التخزين وقبل أي استخدام مع منتج سائل آخر، يجب تنظيف الجهاز، أي إضافة لتر من الماء لتنظيف الخزان (**الشكل 12**)، وخلطها جيدًا وتشغيل الجهاز لشطف جميع محتوياته.

– عملية الشطف لا بد وأن تتم دون تفكيك الأكسسوارات المستخدمة أثناء الرش. لا يجب رمي الخليط المستخدم لشطف الجهاز في المجاري، وإنما يجب رشه في الأرض التي سبق رشها به.

– قبل أي استخدام، حتى الاستخدام الفوري، لأي منتج مختلف للرش، كرر عملية الشطف ثلاث مرات متتالية.

– قم بتكرار هذه العملية عدة مرات قبل التخزين.

– قم بتنظيف فلتر المقبض وفلتر التعبئة وفوهة الرش بالماء النظيف بعد إزالة الضغط المتبقي في الجهاز عن طريق الرش دون تشغيل رافعة المضخة.

– قم بغسل يديك ووجهك جيدًا بالماء النظيف بعد استخدام المرش.

– إذا كنت قد قمت بالرش حتى خروج الهواء من الفوهة: قم بالرش حتى إفراغ الضغط بالكامل. لكي يكون حجم السائل المتبقي أقل من 250 ملي.

– إذا تبقى لديك بعض من السائل المعالج لم يستخدم، قم بإزالة الضغط المتبقي في المرش عن طريق تشغيل رافعة المضخة. استخرج السائل الفائض واشطف المرش من جديد كما هو موضح أعلاه.

– تجنب خطر التلوث عن طريق إخراج السائل الذي لم يستخدم وإعادة تعبئته.

– لا تقم أبدًا بتخزين المرش وهو في حالة الضغط.